SAMSUNG

DVM S

DIGITAL VARIABLE MULTI

סמטק מקבוצת פולק, 80 שנות עשייה בתחומי האלקטרומכניקה בישראל - מחברים ידע, מכונות ואנשים.

SAMTECH
AC SYSTEMS

פרופיל חברה

סמטק, מקבוצת אחים פולק, הינה היבואנית והמשווקת בישראל של מערכות מיזוג האוויר מתוצרת סמסונג אלקטרוניקס, מקבוצות האלקטרוניקה הגדולות בעולם.

קבוצת אחים פולק, אשר נוסדה ב-1935, היא מקבוצות האלקטרומכניקה הגדולות בישראל, ומחלוצות תחום הקירור ומיזוג האוויר בישראל. הקבוצה עוסקת בייבוא ושיווק של רכיבים ומערכות אלקטרומכניות לתעשייה, במסגרתה מייצגת מעל ל-40 יצרנים בינלאומיים בישראל ומספקת מעטפת תמיכה מקיפה לפעילותה הכוללת יועצים טכניים, ומערך אנשי שירות מקצועיים.

סמסונג אלקטרוניקס, מקבוצות האלקטרוניקה הגדולות בעולם, מייצרת מערכות מיזוג אוויר מאז 1970, ומערכות VRF מאז 2001. הדור החמישי של מערכות ה- VRF של סמסונג, אשר הושק ב-2013, הציג שיפורים טכנולוגיים משמעותיים בתחום, ובמסגרתו הושקו מדחסי הסקרול החדשניים של סמסונג עם טכנולוגיית ה-**VAPOR INJECTION**, מבנה מדחס להפרדת שמן מוגברת, תפוקות גבוהות של עד TR12 למדחס ויעילות אנרגטית גבוהה. כל המדחסים של סמסונג במערכות ה-VRF מונעים באינוורטר DC.

קבוצת אחים פולק, הידועה באיכויותיה הן בתחום האנושי והן בתחום ההנדסי מקצועי במשך עשרות שנות פעילותה, הקימה את סמטק להוביל את פעילות סמסונג בישראל.

המוצרים המעולים, היכולת המקצועית-הנדסית הבלתי מתפשרת וההון האנושי של הקבוצה הם האבן השואבת והדגל לפעילותה של סמסונג בתחום מערכות ה-VRF בישראל, תוך יישום דגש על מעטפת שירות כוללת לצרכי הלקוחות, וחתירה מתמדת לאיכות ומצוינות.

תוכן עניינים

יחידות חיצוניות

- DVM ECO - מיני VRF 5
- מעבי VRF פליטת אוויר ורטיקלית:
  - STANDARD 7-9
  - HEAT RECOVERY 11-13
  - ENERGY EFFICIENCY 15-17
- DVM WATER - מעבי מים (ווטר-סורס) 19-21
- DVM DESERT - לאקלים מדברי עד 54c 23

יחידות פנימיות

- יח' מתועלות 24-31
- יח' אוויר צח 32-33
- יח' אנכיות 34-37
- יח' עיליות 38-39
- יח' קסטה 40-43

אביזרים והנחיות

- מערכות פיקוד ובקרה 44-45
- קיטים 46-47
- מחברים 48
- הנחיות התקנה 49

יח' חימום מים

- DVM HYDRO יח' אינטגרטיביות ל-VRF 50
- EHS MONO יח' עצמאיות מונובלוק 51
- EHS SPLIT יח' עצמאיות מפוצלות 51

יתרונות המערכת

Dual Smart Inverter

- כל המדחסים מונעים בויסות סל"ד
- ויסות תפוקה רציף
- קירור / חימום מהיר
- יעילות גבוהה

יחידות חוץ עם התפוקה הגדולה ביותר

יחידות חוץ HEAT PUMP:
- מודול בודד בתפוקה של 24 טון קירור
- שרשור מודולים עד 96 טון קירור למעגל בודד

יחידות חוץ MINI VRF:
- עד 11.4 טון קירור
- לפעולה בטמפ' סביבה עד 52°c

לסמסונג יתרון

ציפוי אנטי-קורוזיבי לסוללת המעבה

- ציפוי דו שכבתי לסוללת המעבה:
- ציפוי עליון הידרופילי המקטין הצטברות נוזלים
- ציפוי תחתון אפוקסי אקרילי למניעת קורוזיה

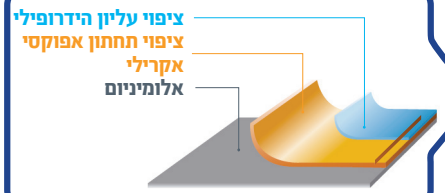

Intercooler + Vapor Injection

דרגת ביניים במדחס בשילוב מחליף חום יוצרים הגדלה משמעותית בתת-הקירור וריסון טמפרטורת הדחיסה. התוצאה:
- הגדלת התפוקה והנצילות
- שיפור אמינות המערכת
- פעולה משופרת של שסתומי ההתפשטות

לסמסונג יתרון

לחץ סטטי חיצוני גבוה

- מעבה בעל יכולת עבודה בלחץ סטטי חיצוני גבוה של עד 80 פסקל
- מאפשר התקנת תעלות פליטה בהתקנות בתוך מבנים

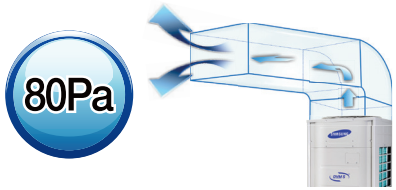

יעילות הפרדת שמן מוגברת

מבנה המדחס מאפשר הפרדת שמן יעילה, שכתוצאה ממנה:
- זליגת שמן נמוכה למערכת
- שיפור במעבר החום בסוללות

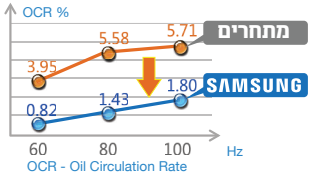

לסמסונג יתרון

יעילות אנרגטית גבוהה

מערכת מאופיינת ביעילות אנרגטית גבוהה במיוחד, המושגת בזכות מכלול המאפיינים הייחודים הגלומים במערכת.
בדגמי ה - HIGH EFFICIENCY:
- מקדם יעילות COP אופייני בקירור 4.7
- מקדם יעילות עונתי ESEER 6.8-8.0

קירור מעגלי ההספק באמצעות קרר נוזלי

קירור מוקדי החום של מעגלי האינוורטר באמצעות קרר נוזלי:
- אמינות ויציבות גבוהה יותר ממערכות הפועלות באמצעות קירור אוויר
- הבטחת פעולה אמינה בסביבה חמה

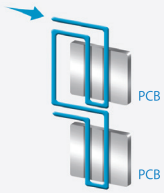

לסמסונג יתרון

DVM ECO

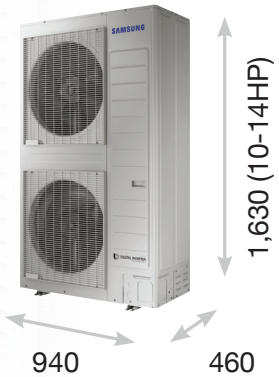

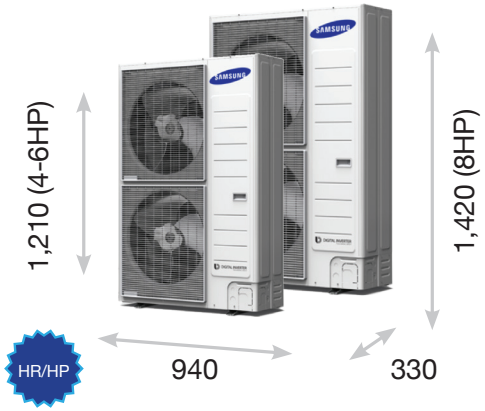

		HP	AM(#)NXMDGR/EU HR/HP			AM(#)FXMDGH/EU	AM(#)KXMDGH/EU		
דגם	מס' דגם	#	40	50	60	80	100	120	140
תפוקה	קירור	TR	3.4	4.0	4.4	6.4	8.0	9.5	11.4
	קירור	kW	12.1	14.0	15.5	22.4	28.0	33.5	40.0
	קירור	BTU/h	41,300	47,800	52,900	76,400	95,500	114,300	136,500
	חימום	kW	14.2	16.0	18.0	25.0	31.5	37.5	45.0
	חימום	BTU/h	48,500	54,600	61,400	85,300	107,500	128,000	153,500
צריכה	הספק / קירור	kW	2.7	3.4	4.1	5.7	7.3	8.8	10.6
	הספק / חימום	kW	3.2	3.6	4.3	4.9	6.7	7.8	9.9
	זרם / קירור	A	4.1	5.2	6.3	9.7	11.5	13.7	16.5
	זרם / חימום	A	4.8	5.5	6.6	8.2	10.6	12.2	15.6
	הזנת חשמל	A	3 x 16	3 x 16	3 x 16	3 x 20	3 x 25	3 x 25	3 x 32
יעילות אנרגטית	קירור / COP	w/w	4.5	4.1	3.8	3.9	3.8	3.8	3.8
	חימום / COP	w/w	4.5	4.4	4.2	5.1	4.8	4.7	4.6
		w/w	10.5	10.1	9.5	9.2	6.9	7.1	6.8
רמת רעש	SOUND PRESSURE	dB(A)	50	50	51	56	59	58	62
חיבורי צנרת	נוזל	in, Ø	3/8''	3/8''	3/8''	3/8''	1/2"	3/8''	1/2"
	גז	in, Ø	5/8''	5/8''	3/4''	3/4''	1/2"	1 1/8"	1 1/8"
	גז לחץ גבוה	in, Ø	5/8''	5/8''	5/8''	-	-	-	-
ממדים	משקל	kg	97	97	100	135	145	155	162

הערות: 1. מתח הזנה: 380-415V/3ph/50Hz **2.** דגם 80-40 מתאימים לעבודה עד 48°c טמפרטורת חוץ, דגמי 140-100 מתאימים לעבודה עד 52°c טמפרטורת חוץ.
3. הנתונים בטבלה הינם נתונים נומינלים, הנקובים לפי תקן AHRI בתנאי - קירור: טמפ' סביבה 35C, טמפ' חדר 27C DB / 19C WB, חימום: טמפ' סביבה 7C DB / 6C WB, טמפ' חדר 20C.
4. דגמי AM(40/50/60)NXMDGR ניתנים לשימוש כהיט-ריקוברי בשילוב ערכת פיצול צנרת HR - מודול בסיסי 4 פורמטים (MCU-R4NEKON), מודול הרחבה 6 פורמטים (MCU-S6NEK3N).

SAMTECH
AC SYSTEMS

STANDARD

1,695

880

765

1,695

1,295

765

1,795

765

1,295

הרכב מודולים			A רוחב-880			B רוחב-1,295					C רוחב-1,295			
			AM(#)JXVHGH/EU			AM(#)KXVAGH/EU					AM(#)KXVAGH/EU			
		HP	80	100	120	140	160	180	200	220	240	260	280	300
דגם	מס' דגם	#	6.4	8.0	9.6	11.4	12.8	14.3	15.9	17.5	19.1	20.7	22.4	23.9
תפוקה	קירור	TR	22.4	28.0	33.6	40.0	45.0	50.4	56.0	61.6	67.2	72.8	78.6	84.0
	קירור	kW	76,400	95,500	114,600	136,500	153,500	172,000	191,100	210,200	229,300	248,400	268,200	286,600
	קירור	BTU/h	25.2	31.5	37.8	45.0	50.4	56.7	63.0	69.3	75.6	81.9	88.2	94.5
	חימום	kW	86,000	107,500	129,000	153,500	172,000	193,500	215,000	236,500	258,000	279,500	301,000	322,400
	חימום	BTU/h	4.6	6.2	7.6	10.9	12.1	12.6	14.2	17.4	17.1	18.9	20.7	22.7
צריכה	הספק / קירור	kW	4.6	5.9	7.6	10.2	11.6	11.9	13.9	16.7	17.4	18.0	20.2	20.6
	הספק / חימום	kW	7.4	10.0	12.1	17.5	19.4	20.2	22.7	27.8	27.4	30.3	33.2	36.4
	זרם / קירור	A	7.4	9.4	12.1	16.3	18.6	19.1	22.3	26.8	27.9	28.9	32.4	33.0
	זרם / חימום	A	3 x 20	3 x 25	3 x 25	3 x 32	3 x 40	3 x 40	3 x 50	3 x 50	3 x 63	3 x 63	3 x 63	3 x 80
	הזנת חשמל	A	4.9	4.5	4.4	3.7	3.7	4.0	4.0	3.6	3.9	3.9	3.8	3.7
יעילות אנרגטית	קירור / COP	w/w	5.5	5.4	5.0	4.4	4.3	4.8	4.5	4.2	4.3	4.6	4.4	4.6
	חימום / COP	w/w	8.0	7.4	7.2	7.0	6.8	6.6	6.6	6.3	7.1	6.9	6.8	6.7
	ESEER	w/w	57	58	62	61	63	64	65	65	66	66	69	69
רמת רעש	SOUND PRESSURE	dB(A)	3/8”	3/8”	1/2”	1/2”	1/2”	5/8”	5/8”	5/8”	5/8''	3/4''	3/4”	3/4”
חיבורי צנרת	נוזל	in, Ø	3/4”	7/8”	1 1/8”	1 1/8”	1 1/8”	1 1/8”	1 1/8''	1 1/8''	1 3/8”	1 3/8”	1 3/8”	1 3/8”
	גז	in, Ø	196	196	196	226	253	255	277	285	333	333	342	350
ממדים	משקל	kg												

הערות: 1. מתח הזנה: 380-415V/3ph/50Hz **2.** נתוני הזנת חשמל בהרכבים משורשרים - בהתאם להרכב מודולים בודדים, על-פי תיק טכני לפרויקט אשר ימסר מההנדסה. **3.** משקל מתייחס למשקל הכולל של מערך היחידות החיצוניות, כאשר היחידה המודולרית הגדולה ביותר הינה במשקל 350 ק"ג.
4. רוחב מתייחס לרוחב הכולל של מערך היחידות החיצוניות, כאשר היחידה המודולרית הגדולה ביותר הינה ברוחב של 1,295 מ"מ. **5.** כל ממדי היחידות החיצוניות נקובים במ"מ. **6.** רוחב מודולים משורשרים כולל מרחק מומלץ של 50 ס"מ בין היחידות.
7. הנתונים בטבלה הינם נתונים נומינלים, הנקובים לפי תקן AHRI בתנאי - קירור: טמפ' סביבה 35C, טמפ' חדר 27C DB / 19C WB, חימום: טמפ' סביבה 7C DB / 6C WB, טמפ' חדר 20C.

יחידות חיצוניות

STANDARD

הרכב מודולים			AB	BB					BC				CC			
			רוחב-2,675	רוחב-3,090					רוחב-3,090				רוחב-3,090			
			AM(#)KXVAGH/EU	AM(#)KXVAGH/EU					AM(#)KXVAGH/EU				AM(#)KXVAGH/EU			
דגם	מס' דגם	#	340	320	440	420	400	380	360	520	500	480	460	600	580	560	540
תפוקה	קירור	TR	27.1	25.5	35.0	33.4	31.9	30.3	28.9	41.4	39.8	38.2	36.7	47.8	46.2	44.6	43.0
	קירור	kW	95.2	89.6	123.2	117.6	112.0	106.6	101.6	145.6	140.0	134.4	129.0	168.0	162.6	156.8	151.2
	קירור	BTU/h	324,800	305,700	420,400	401,300	382,200	363,700	346,700	496,800	477,700	458,600	440,200	573,200	554,800	535,000	515,900
	חימום	kW	107.1	100.8	138.6	132.3	126.0	119.7	114.3	163.8	157.5	151.2	144.9	189.0	182.7	176.4	170.1
	חימום	BTU/h	365,400	343,900	472,900	451,400	429,900	408,400	390,000	558,900	537,400	515,900	494,400	644,900	623,400	601,900	580,400
צריכה	הספק / קירור	kW	25.5	24.2	34.7	31.5	30.0	29.5	28.3	40.1	36.9	35.3	34.8	45.4	43.4	41.6	39.8
	הספק / חימום	kW	24.7	23.4	33.4	30.6	28.6	28.3	26.9	37.3	34.5	32.5	32.2	41.2	40.8	38.6	38.0
	זרם / קירור	A	40.9	38.8	55.6	50.5	48.0	47.2	45.3	64.2	59.1	56.6	55.8	72.8	69.6	66.7	63.8
	זרם / חימום	A	39.7	37.5	53.6	49.1	45.9	45.4	43.1	59.8	55.3	52.1	51.6	66.0	65.4	61.9	60.9
	הזנת חשמל	A	בהתאם להרכב מודולים בודדים		בהתאם להרכב מודולים בודדים					בהתאם להרכב מודולים בודדים				בהתאם להרכב מודולים בודדים			
יעילות אנרגטית	קירור / COP	w/w	3.7	3.7	3.6	3.7	3.7	3.6	3.6	3.6	3.8	3.8	3.7	3.7	3.8	3.8	3.8
	חימום / COP	w/w	4.3	4.3	4.2	4.3	4.4	4.2	4.3	4.4	4.6	4.7	4.5	4.6	4.5	4.6	4.5
	ESEER	w/w	6.5	6.6	6.3	6.4	6.4	6.5	6.6	6.5	6.6	6.6	6.7	6.7	6.7	6.8	6.8
רמת רעש	SOUND PRESSURE	dB(A)	67	66	68	68	68	67	66	70	70	70	70	72	72	71	71
חיבורי צנרת	נוזל	in, Ø	3/4”	3/4”	3/4”	3/4”	3/4”	3/4”	3/4”	3/4”	3/4”	3/4''	3/4”	3/4”	3/4”	3/4''	3/4”
	גז	in, Ø	1 3/8”	1 3/8”	1 5/8”	1 5/8”	1 5/8”	1 5/8”	1 5/8”	1 5/8”	1 5/8”	1 5/8”	1 5/8”	1 5/8”	1 5/8”	1 5/8”	1 5/8”
ממדים	משקל	kg	495	482	570	562	540	538	511	635	627	605	603	700	692	683	683

* תמונות להמחשה בלבד

STANDARD

הרכב מודולים			ABC רוחב-4,470	BBC רוחב-4,885					BCC רוחב-4,885				CCC רוחב-4,885			
			AM(#)KXVAGH/EU	AM(#)KXVAGH/EU					AM(#)KXVAGH/EU				AM(#)KXVAGH/EU			
		HP														
דגם	מס' דגם	#	640	620	740	720	700	680	660	820	800	780	760	900	880	860	840
תפוקה	קירור	TR	51.0	49.4	58.9	57.3	55.7	54.2	52.8	65.3	63.8	62.1	60.5	71.7	70.1	68.5	66.9
	קירור	kW	179.2	173.6	207.2	201.6	196.0	190.6	185.6	229.6	224.2	218.4	212.8	252.0	246.6	240.8	235.2
	קירור	BTU/h	611,500	592,300	707,000	687,900	668,800	650,400	633,300	783,400	765,000	745,200	726,100	859,900	841,400	821,600	802,500
	חימום	kW	201.6	195.3	233.1	226.8	220.5	214.2	208.8	258.3	252.0	245.7	239.4	283.5	277.2	270.9	264.6
	חימום	BTU/h	687,900	666,400	795,400	773,900	752,400	730,900	712,500	881,400	859,900	838,400	816,900	967,300	945,800	924,300	902,900
צריכה	הספק / קירור	kW	48.2	46.9	57.4	54.2	52.7	52.2	51.0	62.8	60.7	59.0	57.2	68.1	66.1	64.3	62.5
	הספק / חימום	kW	45.3	43.9	54.0	51.2	49.2	48.9	47.5	57.9	57.5	55.3	54.7	61.8	61.4	59.2	58.6
	זרם / קירור	A	77.3	75.2	92.0	86.9	84.4	83.6	81.7	100.6	97.4	94.5	91.6	109.2	106.0	103.1	100.2
	זרם / חימום	A	72.7	70.5	86.6	82.1	78.9	78.4	76.1	92.8	92.2	88.7	87.7	99.0	98.4	94.9	93.9
	הזנת חשמל	A	בהתאם להרכב מודולים בודדים		בהתאם להרכב מודולים בודדים					בהתאם להרכב מודולים בודדים				בהתאם להרכב מודולים בודדים			
יעילות אנרגטית	קירור / COP	w/w	3.7	3.7	3.6	3.7	3.7	3.7	3.6	3.7	3.7	3.7	3.7	3.7	3.7	3.7	3.8
	חימום / COP	w/w	4.5	4.4	4.3	4.4	4.5	4.4	4.4	4.5	4.4	4.4	4.4	4.6	4.5	4.6	4.5
	ESEER	w/w	6.6	6.6	6.4	6.5	6.5	6.6	6.6	6.5	6.6	6.6	6.7	6.7	6.7	6.7	6.8
רמת רעש	SOUND PRESSURE	dB(A)	71	71	72	72	71	71	71	73	73	72	72	74	74	73	73
חיבורי צנרת	נוזל	in, Ø	7/8”	7/8”	7/8”	7/8”	7/8”	7/8”	7/8”	7/8”	7/8”	7/8”	7/8”	7/8”	7/8”	7/8”	7/8”
	גז	in, Ø	2 1/8”	2 1/8”	2 1/8”	2 1/8”	2 1/8”	2 1/8”	2 1/8”	2 1/8”	2 1/8”	2 1/8”	2 1/8”	2 1/8”	2 1/8”	2 1/8”	2 1/8”
ממדים	משקל	kg	845	832	920	912	890	888	861	985	977	968	968	1,050	1,042	1,033	1,033

* תמונות להמחשה בלבד

SAMTECH
AC SYSTEMS

HEAT RECOVERY

1,695

880 765

1,695

1,295 765

1,795

1,295 765

הרכב מודולים			A **רוחב-880** AM(#)JXVHGR/EU			B **רוחב-1,295** AM(#)JXVHGR/ET					C **רוחב-1,295** AM(#)MXVGNR/ET			
דגם		HR	80	100	120	140	160	180	200	220	240	260	280	300
	מס' דגם	#	6.4	8.0	9.6	11.4	12.8	14.3	15.9	17.5	19.1	20.7	22.3	23.9
תפוקה	**קירור**	TR	22.4	28.0	33.6	40.0	45.0	50.4	56.0	61.6	67.2	72.8	78.6	84.0
	קירור	kW	76,400	95,500	114,600	136,500	153,500	172,000	191,100	210,200	229,300	248,400	267,500	286,600
	קירור	BTU/h	25.2	31.5	37.8	45.0	50.4	56.7	63.0	69.3	75.6	81.9	88.2	94.5
	חימום	kW	86,000	107,500	129,000	153,500	172,000	193,500	215,000	236,500	258,000	279,500	301,000	322,400
	חימום	BTU/h	4.6	6.2	7.6	8.9	10.9	10.7	12.5	15.8	16.0	17.3	19.7	22.7
צריכה	**הספק / קירור**	kW	4.6	5.9	7.6	9.6	10.8	10.5	12.8	15.9	15.4	17.1	18.8	20.6
	הספק / חימום	kW	7.4	10.0	12.1	14.3	17.5	17.1	20.0	25.3	25.7	27.8	31.5	36.4
	זרם / קירור	A	7.4	9.4	12.1	15.4	17.2	16.9	20.5	25.4	24.7	27.4	30.1	33.0
	זרם / חימום	A	3 x 20	3 x 25	3 x 25	3 x 32	3 x 40	3 x 40	3 x 50	3 x 50	3 x 63	3 x 63	3 x 63	3 x 80
	הזנת חשמל	A	4.9	4.5	4.4	4.5	4.1	4.7	4.5	3.9	4.2	4.2	4.0	3.7
יעילות אנרגטית	**קירור** / COP	w/w	5.5	5.4	5.0	4.7	4.7	5.4	4.9	4.4	4.9	4.8	4.7	4.6
	חימום / COP	w/w	8.0	7.4	7.2	7.8	7.4	7.3	6.8	6.4	7.2	7.2	6.9	6.7
	ESEER	w/w	57	58	62	61	62	63	64	65	69	69	69	69
רמת רעש	SOUND PRESSURE	dB(A)	3/8”	3/8”	1/2”	1/2”	1/2”	5/8”	5/8”	5/8”	5/8''	3/4”	3/4”	3/4”
חיבורי צנרת	**נוזל**	in, Ø	3/4”	7/8”	1 1/8”	1 1/8”	1 1/8”	1 1/8”	1 1/8''	1 1/8''	1 3/8”	1 3/8”	1 3/8”	1 3/8”
	גז	in, Ø	5/8”	3/4”	3/4”	7/8”	7/8”	7/8”	1 1/8”	1 1/8”	1 1/8”	1 1/8”	1 1/8”	1 1/8”
	גז חם	in, Ø	201	201	201	254	285	302	314	314	350	358	358	358
ממדים	**משקל**	kg												

הערות: 1. מתח הזנה: 380-415V/3ph/50Hz **2.** נתוני הזנת חשמל בהרכבים משורשרים - בהתאם להרכב מודולים בודדים, על-פי תיק טכני לפרויקט אשר ימסר מההנדסה. **3.** משקל מתייחס למשקל הכולל של מערך היחידות החיצוניות, כאשר היחידה המודולרית הגדולה ביותר הינה במשקל 358 ק"ג.
4. רוחב מתייחס לרוחב הכולל של מערך היחידות החיצוניות, כאשר היחידה המודולרית הגדולה ביותר הינה ברוחב של 1,295 מ"מ. **5.** כל ממדי היחידות החיצוניות נקובים במ"מ. **6.** רוחב מודולים משורשרים כולל מרחק מומלץ של 50 ס"מ בין היחידות.
7. הנתונים בטבלה הינם נתונים נומינלים, הנקובים לפי תקן AHRI בתנאי - קירור: טמפ' סביבה 35C, טמפ' חדר 27C DB / 19C WB חימום: טמפ' סביבה 7C DB / 6C WB, טמפ' חדר 20C.

יחידות חיצוניות

HEAT RECOVERY

הרכב מודולים		AB	BB	BC	CC
		רוחב-2,675	רוחב-3,090	רוחב-3,090	רוחב-3,090
		AM(#)MXVGNR1ET	AM(#)MXVGNR1ET	AM(#)MXVGNR1ET	AM(#)MXVGNR1ET
דגם	HR	320 / 340	360 / 400 / 420	440 / 460 / 480 / 500 / 520	540 / 560 / 580 / 600
דגם	מס' דגם #	25.5 / 27.1	28.9 / 30.3 / 31.9 / 33.4	35.3 / 36.7 / 38.2 / 39.8 / 41.4	43.0 / 44.6 / 46.2 / 47.8
תפוקה	קירור TR	89.6 / 95.2	101.6 / 106.6 / 112.0 / 117.6	124.0 / 129.0 / 134.4 / 140.0 / 145.6	151.2 / 156.8 / 162.6 / 168.0
תפוקה	קירור kW	305,700 / 324,800	346,700 / 363,700 / 382,200 / 401,300	423,100 / 440,200 / 458,600 / 477,700 / 496,800	515,900 / 535,000 / 554,815 / 573,200
תפוקה	חימום kW	100.8 / 107.1	114.3 / 119.7 / 126.0 / 132.3	139.5 / 144.9 / 151.2 / 157.5 / 163.8	170.1 / 176.4 / 182.7 / 189.0
תפוקה	חימום BTU/h	343,900 / 365,400	390,000 / 408,400 / 429,900 / 451,400	475,900 / 494,400 / 515,900 / 537,400 / 558,900	580,400 / 601,900 / 623,400 / 644,800
צריכה	הספק / קירור kW	20.1 / 23.3	24.6 / 26.7 / 26.4 / 28.3	31.6 / 33.6 / 33.4 / 35.2 / 38.5	38.7 / 40.0 / 42.4 / 45.4
צריכה	הספק / חימום kW	20.3 / 23.4	25.5 / 26.6 / 26.4 / 28.6	30.2 / 31.3 / 31.1 / 33.3 / 36.5	36.0 / 37.7 / 39.4 / 41.2
צריכה	זרם / קירור A	32.1 / 37.4	39.6 / 42.8 / 42.4 / 45.3	50.7 / 53.9 / 53.5 / 56.4 / 61.7	62.1 / 64.2 / 67.9 / 72.8
צריכה	זרם / חימום A	32.6 / 37.5	40.8 / 42.6 / 42.3 / 45.9	48.4 / 50.2 / 49.9 / 53.5 / 58.4	57.7 / 60.4 / 63.1 / 66.0
צריכה	הזנת חשמל A	בהתאם להרכב מודולים בודדים	בהתאם להרכב מודולים בודדים	בהתאם להרכב מודולים בודדים	בהתאם להרכב מודולים בודדים
יעילות אנרגטית	קירור / COP w/w	4.5 / 4.1	4.1 / 4.2 / 4.2 / 4.2	3.9 / 3.8 / 4.0 / 4.0 / 3.8	3.9 / 3.9 / 3.8 / 3.7
יעילות אנרגטית	חימום / COP w/w	5.0 / 4.6	4.5 / 4.5 / 4.8 / 4.6	4.6 / 4.6 / 4.9 / 4.7 / 4.5	4.7 / 4.7 / 4.6 / 4.6
יעילות אנרגטית	ESEER w/w	7.0 / 6.7	7.0 / 6.8 / 6.8 / 6.6	7.0 / 6.9 / 6.9 / 6.7 / 6.6	6.9 / 6.9 / 6.8 / 6.7
רמת רעש	SOUND PRESSURE dB(A)	66 / 67	66 / 67 / 67 / 68	70 / 70 / 70 / 70 / 70	72 / 72 / 72 / 72
חיבורי צנרת	נוזל in, Ø	3/4" / 3/4"	3/4" / 3/4" / 3/4" / 3/4"	3/4" / 3/4" / 3/4" / 3/4'' / 3/4"	3/4" / 3/4" / 3/4" / 3/4"
חיבורי צנרת	גז in, Ø	1 3/8" / 1 3/8"	1 5/8" / 1 5/8" / 1 5/8" / 1 5/8"	1 5/8" / 1 5/8" / 1 5/8" / 1 5/8" / 1 5/8"	1 5/8" / 1 5/8" / 1 5/8" / 1 5/8"
חיבורי צנרת	גז חם in, Ø	1 1/8" / 1 1/8"	1 3/8" / 1 3/8" / 1 3/8" / 1 3/8"	1 3/8" / 1 3/8" / 1 3/8" / 1 3/8" / 1 3/8"	1 3/8" / 1 3/8" / 1 3/8" / 1 3/8"
ממדים	משקל kg	515 / 515	568 / 599 / 616 / 628	612 / 643 / 660 / 672 / 672	708 / 716 / 716 / 716

* תמונות להמחשה בלבד

HEAT RECOVERY

הרכב מודולים			ABC	BBC					BCC				CCC			
			רוחב-4,470	רוחב-4,885					רוחב-4,885				רוחב-4,885			
			AM(#)MXVGNR1ET	AM(#)MXVGNR1ET					AM(#)MXVGNR1ET				AM(#)MXVGNR1ET			
		HR														
דגם	מס' דגם	#	640	620	740	720	700	680	660	820	800	780	760	900	880	860	840
תפוקה	קירור	TR	51.0	49.4	58.9	57.3	55.7	54.2	52.8	65.3	63.8	62.1	60.5	71.7	70.1	68.5	66.9
	קירור	kW	179.2	173.6	207.2	201.6	196.0	190.6	185.6	229.6	224.2	218.4	212.8	252.0	246.6	240.8	235.2
	קירור	BTU/h	611,400	592,300	707,000	687,900	668,800	650,300	633,300	783,400	765,000	745,200	726,100	859,800	841,400	821,600	802,500
	חימום	kW	201.6	195.3	233.1	226.8	220.5	214.2	208.8	258.3	252.0	245.7	239.4	283.5	277.2	270.9	264.6
	חימום	BTU/h	687,900	666,400	795,400	773,900	752,400	730,900	712,500	881,300	859,900	838,400	816,900	967,300	945,800	924,300	902,800
צריכה	הספק / קירור	kW	46.0	42.8	54.2	51.0	49.1	49.4	47.3	61.2	58.1	55.8	54.5	68.1	65.1	62.7	61.4
	הספק / חימום	kW	44.0	40.9	52.3	49.2	47.0	47.2	46.1	57.0	55.2	53.5	51.9	61.8	59.9	58.2	56.6
	זרם / קירור	A	73.8	68.5	87.0	81.7	78.8	79.2	76.0	98.1	93.2	89.5	87.4	109.2	104.3	100.6	98.5
	זרם / חימום	A	70.5	65.6	83.8	78.9	75.3	75.6	73.8	91.4	88.5	85.8	83.1	99.0	96.1	93.4	90.7
	הזנת חשמל	A	בהתאם להרכב מודולים בודדים		בהתאם להרכב מודולים בודדים					בהתאם להרכב מודולים בודדים				בהתאם להרכב מודולים בודדים			
יעילות אנרגטית	קירור / COP	w/w	3.9	4.1	3.8	4.0	4.0	3.9	3.9	3.8	3.9	3.9	3.9	3.7	3.8	3.8	3.8
	חימום / COP	w/w	4.6	4.8	4.5	4.6	4.7	4.5	4.5	4.5	4.6	4.6	4.6	4.6	4.6	4.7	4.7
		w/w	6.7	6.8	6.5	6.6	6.7	6.8	6.8	6.6	6.7	6.8	6.8	6.7	6.7	6.8	6.8
רמת רעש	SOUND PRESSURE	dB(A)	71	71	72	71	71	71	71	73	73	73	73	74	74	74	74
חיבורי צנרת	נוזל	in, Ø	7/8”	7/8”	7/8”	7/8”	7/8”	7/8”	7/8”	7/8”	7/8”	7/8”	7/8”	7/8”	7/8”	7/8”	7/8”
	גז	in, Ø	2 1/8”	2 1/8”	2 1/8”	2 1/8”	2 1/8”	2 1/8”	2 1/8”	2 1/8”	2 1/8”	2 1/8”	2 1/8”	2 1/8”	2 1/8”	2 1/8”	2 1/8”
	גז חם	in, Ø	1 5/8”	1 5/8”	1 5/8”	1 5/8”	1 5/8”	1 5/8”	1 5/8”	1 5/8”	1 5/8”	1 5/8”	1 5/8”	1 5/8”	1 5/8”	1 5/8”	1 5/8”
ממדים	משקל	kg	873	873	986	986	974	957	926	1,030	1,030	1,030	1,022	1,074	1,074	1,074	1,066

* תמונות להמחשה בלבד

SAMTECH
AC SYSTEMS

ENERGY EFFICIENCY

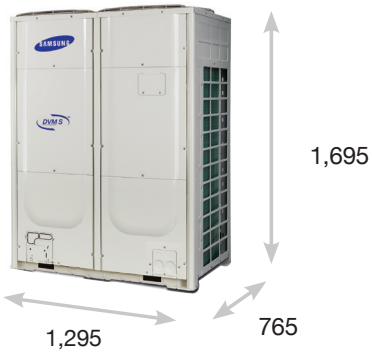

		הרכב מודולים	A			B				AA		AB			BB
			רוחב-880			רוחב-1,295				רוחב-2,260		רוחב-2,675			רוחב-3,090
דגם		HP	AM(#)JXVHGH/EU			AM(#)JXVHGH/ET				AM(#)KXVGGH2ET		AM(#)KXVGGH2ET			AM(#)KXVGGH2ET
		HR	AM(#)JXVHGR/EU			AM(#)JXVHGR/ET				AM(#)MXVGNR2ET		AM(#)MXVGNR2ET			AM(#)MXVGNR2ET
	מס' דגם	#	80	100	120	140	160	180	200	220	240	260	280	300	320
תפוקה	קירור	TR	6.4	8.0	9.6	11.4	12.8	14.3	15.9	17.5	19.1	20.7	22.3	23.9	25.7
	קירור	kW	22.4	28.0	33.6	40.0	45.0	50.4	56.0	61.6	67.2	72.8	78.4	84.0	90.4
	קירור	BTU/h	76,400	95,500	114,600	136,500	153,500	172,000	191,100	210,200	229,300	248,400	267,500	286,600	308,500
	חימום	kW	25.2	31.5	37.8	45.0	50.4	56.7	63.0	69.3	75.6	81.9	88.2	94.5	101.7
	חימום	BTU/h	86,000	107,500	129,000	153,500	172,000	193,500	215,000	236,500	258,000	279,500	301,000	322,400	347,000
צריכה	הספק / קירור	kW	4.6	6.2	7.6	8.9	10.9	10.7	12.5	13.8	15.1	15.3	17.1	18.3	19.6
	הספק / חימום	kW	4.6	5.9	7.6	9.6	10.8	10.5	12.8	13.5	15.1	15.1	17.3	18.1	20.1
	זרם / קירור	A	7.4	10.0	12.1	14.3	17.5	17.1	20.0	22.1	24.2	24.5	27.4	29.2	31.4
	זרם / חימום	A	7.4	9.4	12.1	15.4	17.2	16.9	20.5	21.5	24.2	24.3	27.9	29.0	32.3
	הזנת חשמל	A	3 x 20	3 x 25	3 x 25	3 x 32	3 x 40	3 x 40	3 x 50	בהתאם להרכב מודולים בודדים		בהתאם להרכב מודולים בודדים			בהתאם להרכב
יעילות אנרגטית	קירור / COP	w/w	4.9	4.5	4.4	4.5	4.1	4.7	4.5	4.5	4.4	4.8	4.6	4.6	4.6
	חימום / COP	w/w	5.5	5.4	5.0	4.7	4.7	5.4	4.9	5.2	5.0	5.4	5.1	5.2	5.1
		w/w	8.0	7.4	7.2	7.8	7.4	7.3	6.8	7.3	7.2	7.5	7.2	7.2	7.5
רמת רעש	SOUND PRESSURE	dB(A)	57	58	62	61	62	63	64	63	65	64	65	66	65
צנרת	נוזל	in, Ø	3/8''	3/8"	1/2''	1/2''	1/2''	5/8"	5/8"	5/8"	5/8"	3/4"	3/4"	3/4"	3/4"
	גז	in, Ø	3/4''	7/8"	1 1/8"	1 1/8''	1 1/8''	1 1/8''	1 1/8''	1 1/8''	1 3/8''	1 3/8"	1 3/8"	1 3/8''	1 3/8"
	גז לחץ גבוה	in, Ø	5/8"	3/4"	3/4"	7/8''	7/8''	7/8"	1 1/8"	1 1/8"	1 1/8"	1 1/8"	1 1/8"	1 1/8"	1 1/8"
ממדים	משקל HP	kg	196	196	196	248	279	296	308	391	391	491	503	491	544
	משקל HR	kg	201	201	201	254	285	302	314	401	401	503	515	503	556

הערות: 1. מתח הזנה: 380-415V/3ph/50Hz **2.** נתוני הזנת חשמל בהרכבים משורשרים - בהתאם להרכב מודולים בודדים, על-פי תיק טכני לפרויקט אשר ימסר מההנדסה. **3.** משקל מתייחס למשקל הכולל של מערך היחידות החיצוניות, כאשר היחידה המודולרית הגדולה ביותר הינה במשקל 350 ק"ג.
4. רוחב מתייחס לרוחב הכולל של מערך היחידות החיצוניות, כאשר היחידה המודולרית הגדולה ביותר הינה ברוחב של 1,295 מ"מ. **5.** כל ממדי היחידות החיצוניות נקובים במ"מ. **6.** רוחב מודולים משורשרים כולל מרחק מומלץ של 50 ס"מ בין היחידות.
7. הנתונים בטבלה הינם נתונים נומינלים, הנקובים לפי תקן AHRI בתנאי - קירור: טמפ' סביבה 35C, טמפ' חדר 27C DB / 19C WB, חימום: טמפ' סביבה 7C DB / 6C WB, טמפ' חדר 20C.

יחידות חיצוניות

ENERGY EFFICIENCY

הרכב מודולים			AAB	BB		ABB					ABC			BBB	ACC	BBC
			רוחב-4,055	רוחב-3,090		רוחב-4,470					רוחב-4,470			רוחב-4,885	רוחב-4,470	רוחב-4,885
דגם	HP		AM(#)KXVGGH2ET	AM(#)KXVGGH2ET		AM(#)KXVGGH2ET					AM(#)KXVGGH2ET			AM(#)KXVGGH2ET	AM(#)KXVGGH2ET	AM(#)KXVGGH2ET
	HR		AM(#)MXVGNR2ET	AM(#)MXVGNR2ET		AM(#)MXVGNR2ET					AM(#)MXVGNR2ET			AM(#)MXVGNR2ET	AM(#)MXVGNR2ET	AM(#)MXVGNR2ET
	מס' דגם	#	340	380	360	480	460	440	420	400	560	540	520	500	580	600
תפוקה	קירור	TR	27.1	30.3	28.7	38.2	36.6	35.0	33.7	32.1	44.6	43.0	41.4	40.0	46.2	47.8
	קירור	kW	95.2	106.4	100.8	134.4	128.8	123.2	118.4	112.8	156.8	151.2	145.6	140.8	162.4	168.0
	קירור	BTU/h	324,800	363,100	343,900	458,600	439,500	420,400	404,000	384,900	535,000	515,900	496,800	480,400	554,100	573,200
	חימום	kW	107.1	119.7	113.4	151.2	144.9	138.6	133.2	126.9	176.4	170.1	163.8	158.4	182.7	189.0
	חימום	BTU/h	365,400	408,400	386,900	515,900	494,400	472,900	454,500	433,000	601,900	580,400	558,900	540,500	623,400	644,900
צריכה	הספק / קירור	kW	19.9	23.2	21.4	29.6	27.8	26.0	26.0	24.2	35.6	34.4	32.6	30.3	37.9	37.4
	הספק / חימום	kW	19.7	23.3	21.0	30.1	27.9	25.6	27.0	24.7	35.1	34.4	32.2	30.7	37.1	36.5
	זרם / קירור	A	31.9	37.1	34.2	47.4	44.5	41.6	41.7	38.8	57.0	55.2	52.3	48.5	60.9	59.9
	זרם / חימום	A	31.7	37.4	33.8	48.4	44.8	41.2	43.3	39.7	56.4	55.3	51.7	49.2	59.5	58.5
	הזנת חשמל	A	בהתאם להרכב	בהתאם להרכב מודולים בודדים		בהתאם להרכב מודולים בודדים					בהתאם להרכב מודולים בודדים			בהתאם להרכב	בהתאם להרכב	בהתאם להרכב
יעילות אנרגטית	קירור / COP	w/w	4.8	4.6	4.7	4.5	4.6	4.8	4.6	4.7	4.4	4.4	4.5	4.7	4.3	4.5
	חימום / COP	w/w	5.4	5.1	5.4	5.0	5.2	5.4	4.9	5.1	5.0	4.9	5.1	5.2	4.9	5.2
		ESEER	7.6	7.0	7.3	7.0	7.2	7.4	7.4	7.6	7.2	7.2	7.3	7.4	7.3	7.2
רמת רעש		dB(A) SOUND PRESSURE	65	67	66	67	67	67	66	66	71	70	70	67	72	71
צנרת	נוזל	in, Ø	3/4”	3/4”	3/4”	3/4”	3/4”	3/4”	3/4”	3/4”	3/4”	3/4”	3/4”	3/4”	3/4”	3/4”
	גז	in, Ø	1 3/8”	1 5/8”	1 5/8”	1 5/8”	1 5/8”	1 5/8”	1 5/8”	1 5/8”	1 5/8”	1 5/8”	1 5/8”	1 5/8”	1 5/8”	1 5/8”
	גז לחץ גבוה	in, Ø	1 1/8”	1 3/8”	1 3/8”	1 3/8”	1 3/8”	1 3/8”	1 3/8”	1 3/8”	1 3/8”	1 3/8”	1 3/8”	1 3/8”	1 3/8”	1 3/8”
ממדים	משקל HP	kg	686	604	592	811	799	787	751	739	841	853	841	840	887	934
	משקל HR	kg	703	616	604	829	817	805	769	757	861	873	861	858	909	954

* תמונות להמחשה בלבד

ENERGY EFFICIENCY

הרכב מודולים			ABBB			BBBB						BBBC				BBCC	
			רוחב-6,265			רוחב-6,680						רוחב-6,680				רוחב-6,680	
			AM(#)KXVGGH2ET			AM(#)KXVGGH2ET						AM(#)KXVGGH2ET				AM(#)KXVGGH2ET	
			AM(#)MXVGNR2ET			AM(#)MXVGNR2ET						AM(#)MXVGNR2ET				AM(#)MXVGNR2ET	
דגם		HP															
דגם		HR															
דגם	מס' דגם	#	620	640	660	680	700	720	740	760	780	800	820	840	860	880	900
תפוקה	קירור	TR	49.4	51.0	52.6	54.4	55.7	57.3	58.9	60.5	62.1	63.7	65.3	66.9	68.5	70.1	71.7
תפוקה	קירור	kW	173.6	179.2	184.8	191.2	196.0	201.6	207.2	212.8	218.4	224.0	229.6	235.2	240.8	246.4	252.0
תפוקה	קירור	BTU/h	592,300	611,500	630,600	652,400	668,800	687,900	707,000	726,100	745,200	764,300	783,400	802,500	821,600	840,800	859,900
תפוקה	חימום	kW	195.3	201.6	207.9	215.1	220.5	226.8	233.1	239.4	245.7	252.0	258.3	264.6	270.9	277.2	283.5
תפוקה	חימום	BTU/h	666,400	687,900	709,400	734,000	752,400	773,900	795,400	816,900	838,400	859,900	881,400	902,900	924,300	945,800	967,300
צריכה	הספק / קירור	kW	36.6	38.5	39.6	40.9	43.3	42.7	44.5	46.4	48.2	49.4	51.2	53.0	56.3	56.5	57.8
צריכה	הספק / חימום	kW	36.2	38.4	39.1	41.2	42.7	42.1	44.3	46.5	48.8	48.6	50.9	53.1	56.2	55.8	57.4
צריכה	זרם / קירור	A	58.7	61.6	63.4	65.6	69.4	68.4	71.3	74.2	77.1	79.1	82.0	84.9	90.2	90.6	92.7
צריכה	זרם / חימום	A	58.1	61.7	62.8	66.1	68.6	67.6	71.2	74.8	78.4	78.1	81.7	85.3	90.2	89.5	92.2
צריכה	הזנת חשמל	A	בהתאם להרכב מודולים בודדים			בהתאם להרכב מודולים בודדים						בהתאם להרכב מודולים בודדים				בהתאם להרכב מודולים בודדים	
יעילות אנרגטית	קירור / COP	w/w	4.7	4.7	4.7	4.7	4.5	4.7	4.7	4.6	4.5	4.5	4.5	4.4	4.3	4.4	4.4
יעילות אנרגטית	חימום / COP	w/w	5.4	5.3	5.3	5.2	5.2	5.4	5.3	5.1	5.0	5.2	5.1	5.0	4.8	5.0	4.9
יעילות אנרגטית	ESEER	w/w	7.4	7.2	7.3	7.4	7.3	7.3	7.1	7.0	6.9	7.2	7.1	7.0	6.9	7.1	7.1
רמת רעש	SOUND PRESSURE	dB(A)	68	68	69	69	71	69	69	70	70	71	72	72	72	73	73
צנרת	נוזל	in, Ø	7/8”	7/8”	7/8”	7/8”	7/8”	7/8”	7/8”	7/8”	7/8”	7/8”	7/8”	7/8”	7/8”	7/8”	7/8”
צנרת	גז	in, Ø	2 1/8”	2 1/8”	2 1/8”	2 1/8”	2 1/8”	2 1/8”	2 1/8”	2 1/8”	2 1/8”	2 1/8”	2 1/8”	2 1/8”	2 1/8”	2 1/8”	2 1/8”
צנרת	גז לחץ גבוה	in, Ø	1 5/8”	1 5/8”	1 5/8”	1 5/8”	1 5/8”	1 5/8”	1 5/8”	1 5/8”	1 5/8”	1 5/8”	1 5/8”	1 5/8”	1 5/8”	1 5/8”	1 5/8”
ממדים	משקל HP	kg	1,083	1,095	1,083	1,136	1,137	1,184	1,196	1,352	1,220	1,238	1,250	1,262	1,262	1,296	1,304
ממדים	משקל HR	kg	1,107	1,119	1,107	1,160	1,163	1,208	1,220	1,232	1,244	1,264	1,276	1,288	1,288	1,324	1,332

* תמונות להמחשה בלבד

30HP

LARGEST CAPACITY PER MODULE

WATER

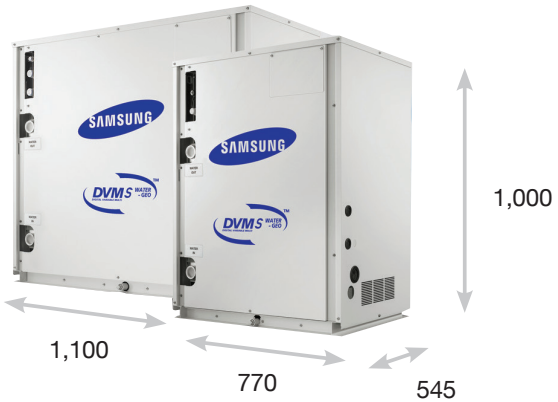

הרכב מודולים			A			AA		B	AA		AAA
			רוחב-770			**רוחב-1,740**		**רוחב-1,100**	**רוחב-1,740**		**רוחב-2,710**
			AM(#)FXWANR			AM(#)FXWANR		AM(#)FXWANR	AM(#)FXWANR		AM(#)FXWANR
דגם		HR/HP									
	מס' דגם	#	80	100	120	160	180	200	220	240	260
תפוקה	**קירור**	TR	6.4	8.0	9.6	12.7	14.3	15.9	17.5	19.1	20.7
	קירור	kW	22.4	28.0	33.6	44.8	50.4	56.0	61.6	67.2	72.8
	קירור	BTU/h	76,400	95,500	114,600	152,900	172,000	191,100	210,200	229,300	248,400
	חימום	kW	25.2	31.5	37.8	50.4	56.7	63.0	69.3	75.6	81.9
	חימום	BTU/h	86,000	107,500	129,000	172,000	193,500	215,000	236,500	258,000	279,500
צריכה	**הספק / קירור**	kW	3.8	5.1	6.5	7.7	8.9	10.8	11.5	12.0	12.7
	הספק / חימום	kW	4.1	5.3	6.5	8.2	9.4	10.9	11.8	13.0	13.5
	זרם / קירור	A	6.2	8.1	10.3	12.4	14.3	17.3	18.4	20.6	20.5
	זרם / חימום	A	6.6	8.4	10.4	13.2	15.0	17.4	18.8	20.8	21.6
	הזנת חשמל	A	3 x 20	3 x 20	3 x 25	בהתאם להרכב מודולים בודדים		3 x 40	בהתאם להרכב מודולים בודדים		בהתאם להרכב מודולים בודדים
יעילות אנרגטית	**קירור** / COP	w/w	5.8	5.5	5.2	5.8	5.7	5.2	5.4	5.2	5.7
	חימום / COP	w/w	6.1	6.0	5.8	6.1	6.1	5.8	5.9	5.8	6.1
רמת רעש	SOUND PRESSURE	dB(A)	48	48	50	51	51	51	52	53	53
חיבורי צנרת	**נוזל**	in, Ø	3/8”	3/8”	1/2”	1/2”	5/8”	5/8”	5/8”	5/8”	3/4”
	גז	in, Ø	3/4”	7/8”	1 1/8”	1 1/8”	1 1/8”	1 1/8”	1 1/8”	1 1/8”	1 3/8”
	גז לחץ גבוה	in, Ø	5/8”	3/4”	3/4”	7/8”	7/8”	1 1/8”	1 1/8”	1 1/8”	1 1/8”
ממדים	**משקל** HP/HR	kg	160	160	160	320	320	240	320	320	480

הערות: 1. מתח הזנה: 380-415V/3ph/50Hz **2.** נתוני הזנת חשמל בהרכבים משורשרים - בהתאם להרכב מודולים בודדים, על-פי תיק טכני לפרויקט אשר ימסר מההנדסה. **3.** משקל מתייחס למשקל הכולל של מערך היחידות החיצוניות, כאשר היחידה המודולרית הגדולה ביותר הינה במשקל 280 ק"ג.
4. רוחב מתייחס לרוחב הכולל של מערך היחידות החיצוניות, כאשר היחידה המודולרית הגדולה ביותר הינה ברוחב של 1,100 מ"מ. **5.** כל ממדי היחידות החיצוניות נקובים במ"מ. **6.** רוחב מודולים משורשרים כולל מרחק מינ' של 20 ס"מ בין היחידות.
7. הנתונים בטבלה הינם נתונים נומינלים, הנקובים לפי תקן AHRI בתנאי - קירור: טמפ' סביבה 35C, טמפ' חדר 27C DB / 19C WB, חימום: טמפ' סביבה 7C DB / 6C WB, טמפ' חדר 20C.

יחידות חיצוניות

WATER

30HP

הרכב מודולים			AB	C	AB	AAA	AAB	AC			AAC		
			רוחב-2,070	רוחב-1,100	רוחב-2,070	רוחב-2,710	רוחב-3,040	רוחב-2,070			רוחב-3,040		
			AM(#)FXWANR	AM(#)KXWANR	AM(#)FXWANR	AM(#)FXWANR	AM(#)FXWANR	AM(#)FXWANR			AM(#)FXWANR		
דגם		HR/HP	280	300	320	340	360	380	400	420	440	460	480
	מס' דגם	#	22.3	23.9	25.5	27.1	28.7	30.3	31.9	33.5	35.0	36.6	38.2
תפוקה	קירור	TR	78.4	84.0	89.6	95.2	100.8	106.4	112.0	117.6	123.2	128.8	134.4
	קירור	kW	267,500	286,600	305,700	324,800	343,900	363,000	382,100	401,200	420,400	439,500	458,600
	קירור	BTU/h	88.2	94.5	100.8	107.1	113.4	119.7	126.0	132.3	138.6	144.9	151.2
	חימום	kW	301,000	322,400	343,900	365,400	386,900	408,400	429,900	451,400	472,900	494,300	515,800
	חימום	BTU/h	14.6	16.8	17.2	18.0	18.5	20.6	21.9	23.3	23.7	24.5	25.7
צריכה	הספק / קירור	kW	15.0	16.9	17.4	18.3	19.1	21.0	22.1	23.4	23.9	25.1	26.3
	הספק / חימום	kW	23.5	26.4	27.6	28.7	29.7	32.6	34.5	36.7	37.9	38.8	40.7
	זרם / קירור	A	24.0	26.5	27.8	29.2	30.6	33.1	34.9	36.9	38.2	39.7	41.5
	זרם / חימום	A	בהתאם להרכב מודולים	3 x 63	בהתאם להרכב מודולים	בהתאם להרכב מודולים	בהתאם להרכב מודולים	בהתאם להרכב מודולים בודדים			בהתאם להרכב מודולים בודדים		
	הזנת חשמל	A											
יעילות אנרגטית	קירור / COP	w/w	5.4	5.0	5.2	5.3	5.5	5.2	5.1	5.1	5.2	5.3	5.2
	חימום / COP	w/w	5.9	5.6	5.8	5.9	5.9	5.7	5.7	5.7	5.8	5.8	5.8
רמת רעש	SOUND PRESSURE	dB(A)	53	55	54	54	54	56	56	57	55	57	57
חיבורי צנרת	נוזל	in, Ø	3/4"	3/4"	3/4"	3/4"	3/4"	3/4"	3/4"	3/4"	3/4"	3/4"	3/4"
	גז	in, Ø	1 3/8"	1 3/8"	1 3/8"	1 3/8"	1 5/8"	1 5/8"	1 5/8"	1 5/8"	1 5/8"	1 5/8"	1 5/8"
	גז לחץ גבוה	in, Ø	1 1/8"	1 1/8"	1 1/8"	1 1/8"	1 3/8"	1 3/8"	1 3/8"	1 3/8"	1 3/8"	1 3/8"	1 3/8"
ממדים	משקל HP/HR	kg	400	280	400	480	560	440	440	440	560	600	600

* תמונות להמחשה בלבד

WATER

הרכב מודולים			BC	AAC		ABC	CC	ACC			CCC	
			רוחב-2,400	רוחב-3,040		רוחב-3,370	רוחב-2,400	רוחב-3,370			רוחב-3,700	
		HR/HP	AM(#)FXWANR	AM(#)FXWANR		AM(#)FXWANR	AM(#)FXWANR	AM(#)FXWANR			AM(#)FXWANR	
דגם	מס' דגם	#	500	540	520	580	600	620	680	700	800	900
תפוקה	קירור	TR	39.8	43.0	41.4	46.2	47.8	49.4	54.2	55.8	63.7	71.7
	קירור	kW	140.0	151.2	145.6	162.4	168.0	173.6	190.4	196.0	224.0	252.0
	קירור	BTU/h	477,700	515,900	496,800	554,100	573,200	592,300	649,600	668,700	764,300	859,800
	חימום	kW	157.5	170.1	163.8	182.7	189.0	195.3	214.2	220.5	252.0	283.5
	חימום	BTU/h	537,300	580,300	558,800	623,300	644,800	666,300	730,800	752,300	859,700	967,200
צריכה	הספק / קירור	kW	27.6	29.7	28.3	31.4	33.6	34.0	37.4	38.7	44.4	50.4
	הספק / חימום	kW	27.7	29.9	28.6	31.9	33.8	34.3	37.9	39.0	44.6	50.6
	זרם / קירור	A	43.7	47.0	44.8	49.9	52.8	54.0	59.0	60.9	70.1	79.2
	זרם / חימום	A	43.9	47.3	45.3	50.5	53.0	54.3	59.6	61.4	70.4	79.5
	הזנת חשמל	A	בהתאם להרכב מודולים	בהתאם להרכב מודולים בודדים		בהתאם להרכב מודולים	בהתאם להרכב מודולים	בהתאם להרכב מודולים בודדים			בהתאם להרכב מודולים בודדים	
יעילות אנרגטית	קירור / COP	w/w	5.1	5.1	5.1	5.2	5.0	5.1	5.1	5.1	5.1	5.0
	חימום / COP	w/w	5.7	5.7	5.7	5.7	5.6	5.7	5.7	5.7	5.7	5.6
רמת רעש	SOUND PRESSURE	dB(A)	57	58	57	58	59	58	59	59	59	60
חיבורי צנרת	נוזל	in, Ø	3/4”	3/4”	3/4”	3/4”	3/4”	7/8”	7/8”	7/8”	7/8”	7/8”
	גז	in, Ø	1 5/8”	1 5/8”	1 5/8”	1 5/8”	1 5/8”	2 1/8”	2 1/8”	2 1/8”	2 1/8”	2 1/8”
	גז לחץ גבוה	in, Ø	1 3/8”	1 3/8”	1 3/8”	1 3/8”	1 3/8”	1 5/8”	1 5/8”	1 5/8”	1 5/8”	1 5/8”
ממדים	משקל HP/HR	kg	520	600	600	680	560	680	720	720	800	840

* תמונות להמחשה בלבד

סמטק מקבוצת פולק, 80 שנות עשייה בתחומי האלקטרומכניקה בישראל - מחברים ידע, מכונות ואנשים.

SAMTECH
AC SYSTEMS

DVM DESERT

54°c

			A	B			C	
			ר-880 / ג-1,695 / ע-765	ר-1,295 / ג-1,695 / ע-765			ר-1,295 / ג-1,795 / ע-765	
			AM(#)FXVCGH/ID	AM(#)FXVCGH/ID			AM(#)HXVCNH/ID	AM(#)KXVJNH/ID
דגם		HP						
	מס' דגם	#	100	160	140	120	200	240
תפוקה	קירור 35c	TR	8.0	12.8	11.4	9.6	15.9	19.1
	קירור 35c	kW	28.0	45.0	40.0	33.6	56.0	67.2
	קירור 35c	BTU/h	95,500	153,500	136,500	114,600	191,100	229,300
	קירור 46c	kW	25.0	40.3	35.3	28.9	47.0	58.0
	קירור 46c	BTU/h	85,300	137,500	120,400	98,600	160,400	197,900
	חימום	kW	31.5	50.4	45.0	37.8	63.0	75.6
	חימום	BTU/h	107,500	172,000	153,500	129,000	215,000	258,000
צריכה	הספק/קירור 35c	kW	6.8	11.0	8.9	8.1	14.0	17.1
	הספק/קירור 46c	kW	8.2	13.7	11.5	9.1	16.5	20.5
	הספק/חימום	kW	6.7	11.3	9.5	8.1	14.2	17.4
	זרם / קירור 35c	A	10.9	17.6	14.3	13.0	22.0	27.4
	זרם / קירור 46c	A	13.2	21.9	18.4	14.5	25.9	32.8
	זרם / חימום	A	10.8	18.0	15.2	13.0	22.3	27.9
	הזנת חשמל	A	3 x 25	3 x 50	3 x 40	3 x 32	3 x 50	3 x 63
יעילות אנרגטית	קירור 35c / COP	w/w	4.1	4.1	4.5	4.1	4.0	3.9
	חימום / COP	w/w	4.7	4.5	4.7	4.7	4.4	4.3
רמת רעש	SOUND PRESSURE	dB(A)	58	62	62	61	64	66
צנרת	נוזל	in, Ø	3/8”	1/2”	1/2”	1/2”	5/8”	5/8”
	גז	in, Ø	7/8”	1 1/8”	1 1/8”	1 1/8”	1 1/8”	1 3/8”
ממדים	משקל	kg	185	290	276	233	321	333

			A	B			C	
			80	120	140	160	180	220
			6.4	9.6	11.4	12.8	14.3	17.5
			22.4	33.6	40.0	45.0	50.4	61.6
			76,400	114,600	136,500	153,500	172,000	210,200
			22.4	28.9	35.3	40.3	44.3	53.9
			76,400	98,600	120,400	137,500	151,200	183,900
			25.2	37.8	45.0	50.4	56.7	69.3
			86,000	129,000	153,500	172,000	193,500	236,500
			5.0	8.1	8.9	11.0	12.3	15.5
			6.9	9.1	11.5	13.7	15.0	19.0
			5.1	8.1	9.5	11.3	12.4	15.8
			8.0	13.0	14.3	17.6	19.3	24.8
			11.1	14.5	18.4	21.9	23.5	30.4
			8.2	13.0	15.2	18.0	19.5	25.3
			3 x 25	3 x 32	3 x 40	3 x 50	3 x 50	3 x 50
			4.5	4.1	4.5	4.1	4.1	4.0
			4.9	4.7	4.7	4.5	4.6	4.4
			57	61	62	62	63	66
			3/8”	1/2”	1/2”	1/2”	5/8”	5/8”
			3/4”	1 1/8”	1 1/8”	1 1/8”	1 1/8”	1 1/8”
			185	233	276	290	321	333

הערות: 1. יחידות יעודיות לאקלים מדברי T3, טווח עבודה עד 54°c טמפרטורת חוץ. **2.** ניתן לשרשר מעבים למעגל בודד של עד - 57 טון קירור.
3. הנתונים בטבלה הינם נתונים נומינלים, הנקובים לפי תקן AHRI בתנאי - קירור: טמפ' סביבה 35C (שורה ייעודית לתיאור ביצועים בתנאי חוץ 46C), טמפ' חדר 27C DB / 19C WB, חימום: טמפ' סביבה 7C DB / 6C WB, טמפ' חדר 20C.

יחידות פנימיות

SLIM DUCT

תקרתי נסתר - לחץ סטטי נמוך

- תפוקות: 7,500 - 47,800 BTU/h
- גובה 20 ס"מ לדגמים עד 24K BTU/h
- עומק 44 ס"מ לדגמים עד 24K BTU/h
- יניקת אוויר אחורית או תחתית
- זריקה ישירה או תיעול קצר - לחץ סטטי 0-60Pa
- משאבת ניקוז מובנית לדגמים עד 24K BTU/h

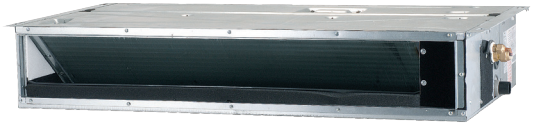

E C R W 32/25

תקרתי נסתר - נמוך קומפקטי

			AM(#)KNLDEH/EU			AM(#)MNLDEH/EU			AM(#)FNLDEH/EU		
דגם	מס' דגם	(#)	22	28	36	45	56	71	90	112	128	140
תפוקה	קירור (27D/19W)	kW	2.2	2.8	3.6	4.5	5.6	7.1	9.0	11.2	12.8	14.0
	קירור (27D/19W)	BTU/h	7,500	9,600	12,300	15,400	19,100	24,200	30,700	38,200	43,700	47,800
	קירור (23D/16W)	kW	1.8	2.3	2.9	3.7	4.6	5.8	7.3	9.1	10.4	11.4
	קירור (23D/16W)	BTU/h	6,142	7,848	9,895	12,625	15,696	19,790	24,909	31,050	35,486	38,898
	חימום	kW	2.5	3.2	4.0	5.0	6.3	8.0	10.0	12.5	13.8	16.0
	חימום	BTU/h	8,500	10,900	13,600	17,100	21,500	27,300	34,100	42,700	47,100	54,600
צריכה	הספק / קירור	W	30	34	40	51	73	82	170	170	200	220
	הספק / חימום	W	30	36	42	46	68	77	170	170	200	220
	זרם / קירור	A	0.3	0.3	0.3	0.5	0.6	0.7	1.0	1.0	1.3	1.4
	זרם / חימום	A	0.3	0.3	0.4	0.4	0.6	0.7	1.0	1.0	1.3	1.4
מפוח	ספיקת אוויר	m^3/h	360 / 294 / 228	423 / 309 / 261	492 / 390 / 294	750 / 600 / 450	930 / 750 / 570	1,080 / 870 / 660	1740 / 1,620 / 1,500	1,872 / 1,740 / 1,620	2,040 / 1,920 / 1,800	2,160 / 2,040 / 1,920
	ספיקת אוויר	CFM	212 / 173 / 134	249 / 182 / 154	290 / 230 / 173	441 / 353 / 265	547 / 441 / 335	636 / 512 / 388	1,024 / 953 / 883	1,102 / 1,024 / 953	1,201 / 1,130 / 1,059	1,271 / 1,201 / 1,130
	לחץ סטטי חיצוני	Pa	0 / 10 / 29	0 / 10 / 29	0 / 10 / 29	0 / 20 / 39	0 / 20 / 39	0 / 20 / 39	0 / 29 / 59	0 / 29 / 59	0 / 29 / 59	0 / 29 / 59
צנרת	נוזל, גז	in, Ø	1/4", 1/2"	1/4", 1/2"	1/4", 1/2"	1/4", 1/2"	1/4", 1/2"	3/8", 5/8"	3/8'', 5/8''	3/8'', 5/8''	3/8'', 5/8''	3/8'', 5/8''
רמת רעש	נמוך/בינוני/גבוה	dB(A)	26 / 23 / 19	28 / 24 / 19	31 / 26 / 20	32 / 28 / 25	34 / 30 / 26	34 / 30 / 27	37 / 36 / 34	37 / 36 / 34	37 / 36 / 34	39 / 38 / 36
מידות	משקל כולל	kg	15	15	16	19	19	22	40	40	41.5	41.5
	ממדים ע/ג/ר	mm	700 x 199 x 440	700 x 199 x 440	700 x 199 x 440	900 x 199 x 440	900 x 199 x 440	1,100 x 199 x 440	1,300 x 295 x 690	1,300 x 295 x 690	1,300 x 295 x 690	1,300 x 295 x 690
	פתח יציאת אוויר	mm	542 x 150	542 x 150	542 x 150	742 x 150	742 x 150	942 x 150	1,260 x 248	1,260 x 248	1,260 x 248	1,260 x 248

W R C E
ניקוז צנרת קיר תקשורת חשמל

AM022/028/036KNLDEH

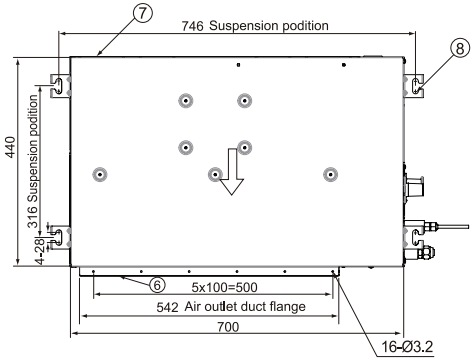

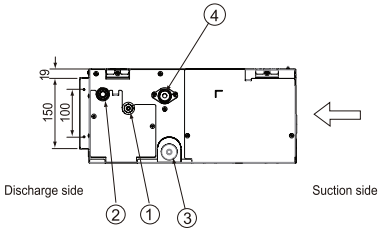

AM045/056MNLDEH

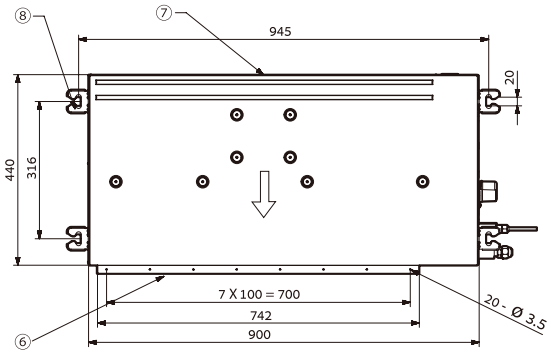

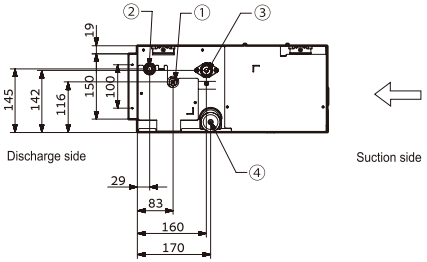

AM071MNLDEH

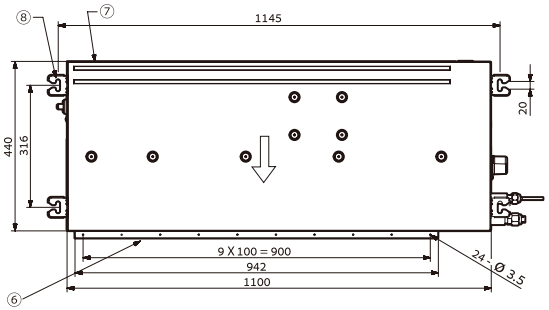

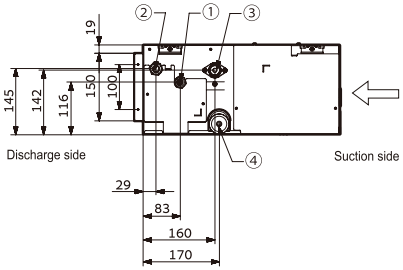

AM090/112/128/140*NLDEH

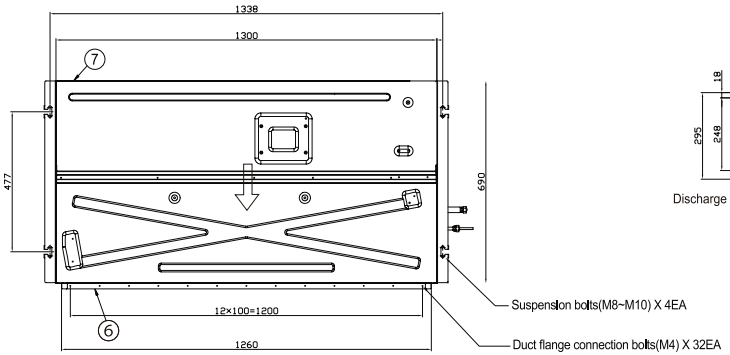

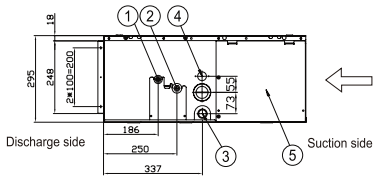

1. Liquid Pipe 2. Gas Pipe 3. Drain (Gravitation) 4. Drain (Pump) 5. Power/ Communication 6. Discharge air 7. Return air 8. Hook.

יחידות פנימיות

MSP DUCT

תקרתי נסתר - לחץ סטטי בינוני

- תפוקות: 7,500-54,600 BTU/h
- גובה 20 ס"מ לדגמים עד 12K BTU/h
- גובה 26 ס"מ לדגמים עד 31K BTU/h
- גובה 36 ס"מ לדגמים עד 54K BTU/h
- יניקת אוויר אחורית
- משאבת ניקוז מובנית לדגמים עד 48K BTU/h

E
C
R
W 32/25

תקרתי נסתר - לחץ סטטי בינוני

			AM(#)KNMDEH/EU								
דגם	מס' דגם	(#)	22	28	36	45	56	71	90	112	128	140	160
תפוקה	קירור (27D/19W)	kW	2.2	2.8	3.6	4.5	5.6	7.1	9.0	11.2	12.8	14.0	16.0
	קירור (27D/19W)	BTU/h	7,500	9,600	12,300	15,400	19,100	24,200	30,700	38,200	43,700	47,800	54,600
	קירור (23D/16W)	kW	1.8	2.3	2.9	3.7	4.6	5.8	7.3	9.1	10.4	11.4	13.0
	קירור (23D/16W)	BTU/h	6,142	7,848	9,895	12,625	15,696	19,790	24,909	31,050	35,486	38,898	44,358
	חימום	kW	2.5	3.2	4.0	5.0	6.3	8.0	10.0	12.5	13.8	16.0	18.0
	חימום	BTU/h	8,500	10,900	13,600	17,100	21,500	27,300	34,100	42,700	47,100	54,600	61,400
צריכה	הספק / קירור	W	80	80	85	125	130	190	240	260	370	410	485
	הספק / חימום	W	80	80	85	125	130	190	240	260	370	410	485
	זרם / קירור	A	0.4	0.4	0.6	1.2	1.1	1.3	1.3	1.2	1.7	1.9	2.2
	זרם / חימום	A	0.4	0.4	0.6	1.2	1.1	1.3	1.3	1.2	1.7	1.9	2.2
מפוח	ספיקת אוויר	m^3/h	510 / 450 / 378	600 / 552 / 450	720 / 612 / 528	840 / 720 / 630	870 / 780 / 690	1,110 / 1,020 / 930	1,170 / 1,080 / 990	1,620 / 1,500 / 1,380	1,920 / 1,800 / 1,680	2,220 / 2,040 / 1,860	2,580 / 2,280 / 1,830
	ספיקת אוויר	CFM	300 / 265 / 222	353 / 325 / 265	424 / 360 / 311	494 / 424 / 371	512 / 459 / 406	653 / 600 / 547	689 / 636 / 583	953 / 883 / 812	1,130 / 1,059 / 989	1,307 / 1,201 / 1,095	1,519 / 1,342 / 1,077
	לחץ סטטי חיצוני	Pa	0 / 20 / 59	0 / 20 / 59	0 / 20 / 59	0 / 39 / 79	0 / 39 / 79	0 / 39 / 79	39 / 59 / 79	39 / 79 / 118	39 / 79 / 137	39 / 79 / 137	39 / 78 / 137
צנרת	נוזל, גז	in, Ø	1/4", 1/2"	1/4", 1/2"	1/4", 1/2"	1/4", 1/2"	1/4", 1/2"	3/8", 5/8"	3/8", 5/8"	3/8", 5/8"	3/8", 5/8"	3/8", 5/8"	3/8", 5/8"
רמת רעש	נמוך/בינוני/גבוה	dB(A)	23 / 21 / 19	24 / 22 / 19	29 / 27 / 24	32 / 30 / 28	35 / 33 / 31	39 / 35 / 31	40 / 37 / 34	41 / 40 / 38	41 / 40 / 38	42 / 39 / 36	43 / 40 / 36
מידות	משקל כולל	kg	24	24	24	28	28	28	32	36	48	48	50
	ממדים ע/ג/ר	mm	900 x 199 x 600	900 x 199 x 600	900 x 199 x 600	900 x 260 x 480	900 x 260 x 480	900 x 260 x 480	1,150 x 260 x 480	1,150 x 320 x 480	1,200 x 360 x 650	1,200 x 360 x 650	1,200 x 360 x 650
	פתח יציאת אוויר	mm	860 x 152	860 x 152	860 x 152	844 x 185	844 x 185	844 x 185	904 x 185	902 x 229	1,000 x 253	1,000 x 253	1,000 x 253

* מתח הזנה: 220-240V/1ph/50Hz

AM022/028/036*NMDEH

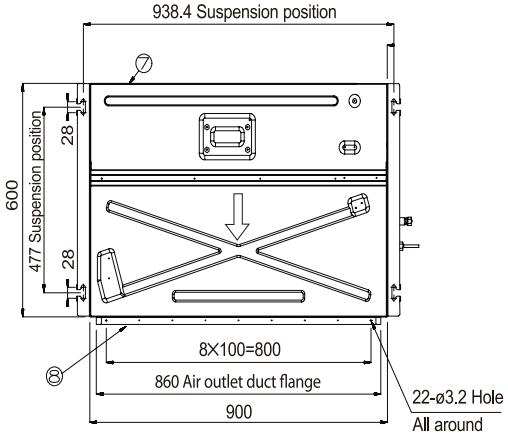

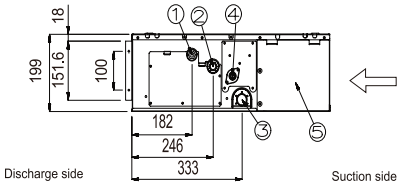

AM045/056/071*NMDEH

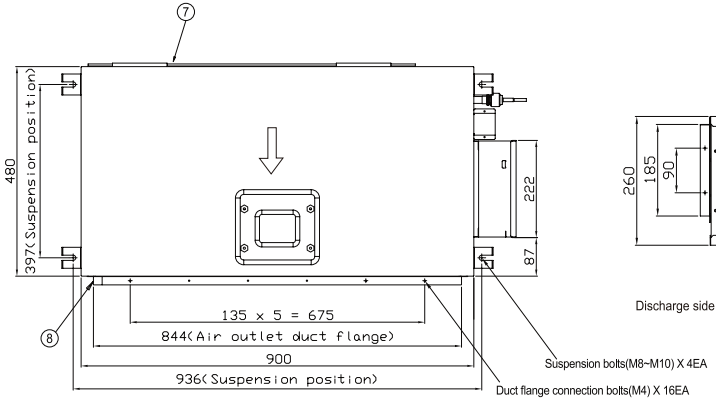

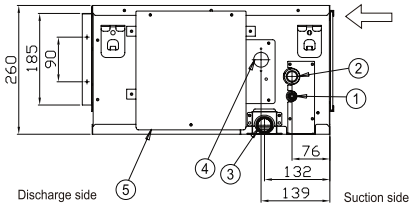

AM090/112*NMDEH

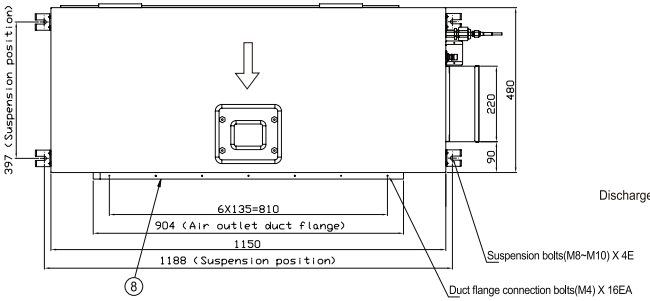

AM090*NMDEH

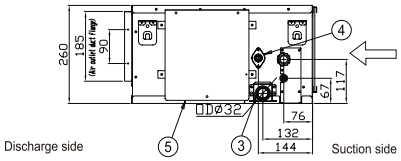

AM112*NMDEH

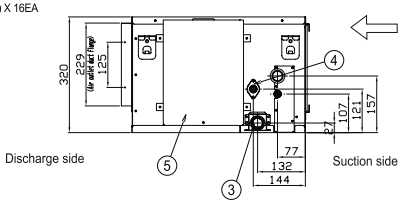

AM128/140/160*NMDEH

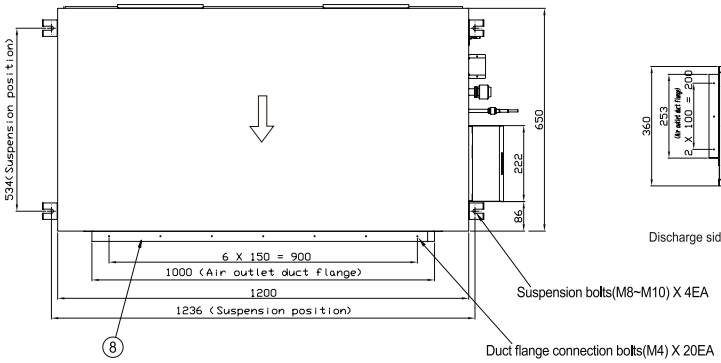

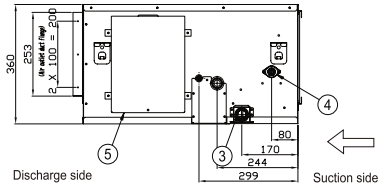

1. Liquid Pipe 2. Gas Pipe 3. Drain (Gravitation) 4. Drain (Pump) 5. Control unit 6. Conduit for Power & Communication 7. Return air 8. Air Outlet.

יחידות פנימיות

PREMIUM DUCT

אופקי מתועל - לחץ סטטי בינוני

- תפוקות: 12,300-47,800 BTU/h
- גובה 25 ס"מ לדגמים עד 30K BTU/h
- גובה 30 ס"מ לדגמים עד 48K BTU/h
- יניקת אוויר אחורית
- לחץ סטטי 0-147Pa
- משאבת ניקוז מובנית

E C R W 32/25

אופקי מתועל - לחץ נמוך - בינוני

			AM(#)ANMPKH/EU					
דגם	מס' דגם	(#)	36	45	56	71	90	112	128	140
תפוקה	קירור (27D/19W)	kW	3.6	4.5	5.6	7.1	9.0	11.2	12.8	14.0
	קירור (27D/19W)	BTU/h	12,300	15,400	19,100	24,200	30,700	38,200	43,700	47,800
	קירור (23D/16W)	kW	2.9	3.7	4.6	5.8	7.3	9.1	10.4	11.4
	קירור (23D/16W)	BTU/h	9,895	12,625	15,696	19,790	24,909	31,050	35,486	38,898
	חימום	kW	4.0	5.0	6.3	8.0	10.0	12.5	13.8	16.0
	חימום	BTU/h	13,600	17,100	21,500	27,300	34,100	42,700	47,100	54,600
צריכה	הספק / קירור	W	45	55	70	110	135	130	160	210
	הספק / חימום	W	45	55	70	110	135	130	160	210
	זרם / קירור	A	0.4	0.5	0.6	1.0	1.2	1.2	1.4	1.7
	זרם / חימום	A	0.4	0.5	0.6	1.0	1.2	1.2	1.4	1.7
מפוח	ספיקת אוויר	m^3/h	720 / 570 / 450	840 / 660 / 480	960 / 810 / 540	1,260 / 1,080 / 780	1,620 / 1,320 / 960	2,160 / 1,980 / 1,800	2,160 / 1,800 / 1,380	2,400 / 2,040 / 1,440
	ספיקת אוויר	CFM	424 / 335 / 265	494 / 388 / 283	565 / 477 / 318	742 / 636 / 459	953 / 777 / 565	1,271 / 1,165 / 1,059	1,271 / 1,059 / 812	1,413 / 1,201 / 848
	לחץ סטטי חיצוני	Pa	0 / 25 / 147	0 / 29 / 147	0 / 29 / 147	0 / 29 / 147	0 / 39 / 147	0 / 51 / 147	0 / 51 / 147	0 / 51 / 147
צנרת	נוזל, גז	in, Ø	1/4" , 1/2"	1/4" , 1/2"	1/4" , 1/2"	3/8" , 5/8"	3/8" , 5/8"	3/8" , 5/8"	3/8" , 5/8"	3/8" , 5/8"
רמת רעש	נמוך/בינוני/גבוה	dB(A)	30/ 27 / 24	31 / 28 / 25	32 / 29 / 25	36 / 32 / 27	37 / 33 / 29	36 / 33 / 30	37 / 34 / 31	39 / 36 / 33
מידות	משקל כולל	kg	28	28	28	28	35	40	40	40
	ממדים ע/ג/ר	mm	850 x 250 x 700	850 x 250 x 700	850 x 250 x 700	850 x 250 x 700	1,200 x 250 x 700	1,300 x 300 x 700	1,300 x 300 x 700	1,300 x 300 x 700
	פתח יציאת אוויר	mm	818 x 220	818 x 220	818 x 220	818 x 220	1,168 x 270	1,268 x 270	1,268 x 270	1,268 x 270
	פתח אוויר חוזר	mm	818 x 220	818 x 220	818 x 220	818 x 220	1,168 x 270	1,268 x 270	1,268 x 270	1,268 x 270

* מתח הזנה: 220-240V/1ph/50Hz

E חשמל C תקשורת R צנרת קיר W ניקוז

AM036/045/056/071ANMPKH

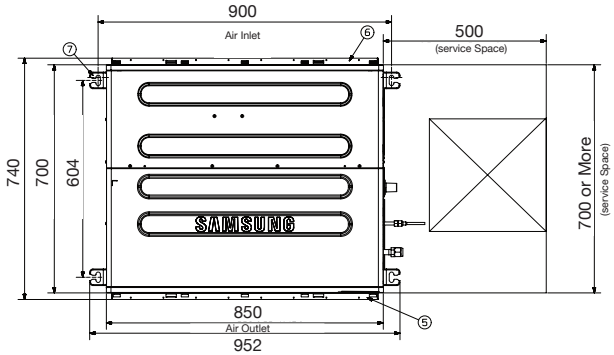

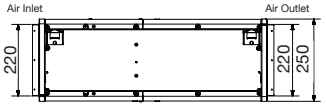

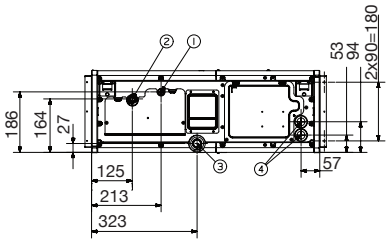

AM090ANMPKH

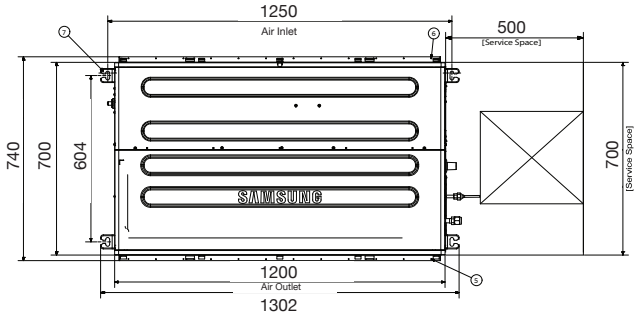

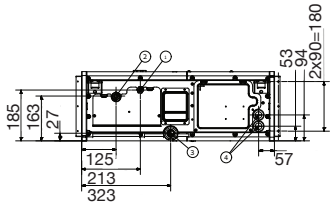

AM112/128/140ANMPKH

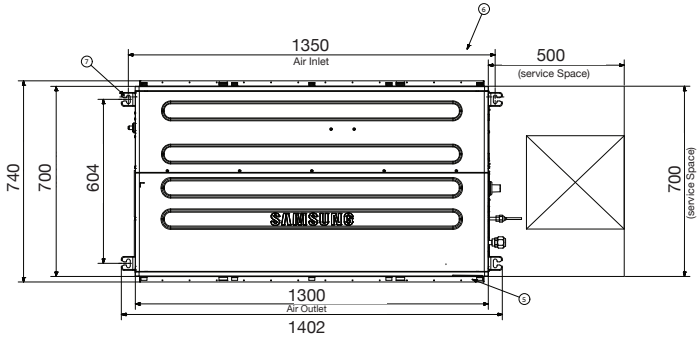

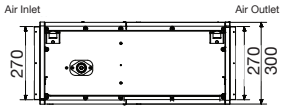

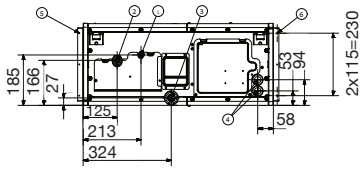

1. Liquid Pipe 2. Gas Pipe 3. Condensate Drain 4. Power & Communication Wiring Conduits 5. Refrigerant Pipe Conduits 6. Supply air 7. Return air 8. Hook.

יחידות פנימיות

HSP DUCT

תקרתי נסתר - לחץ סטטי גבוה

- תפוקות: 38,200-95,500 BTU/h
- גובה 30 ס"מ לדגמים עד 47K BTU/h
- גובה 47 ס"מ לדגמים עד 96K BTU/h
- יחידות לתיעול ארוך - לחץ סטטי 50 עד 275 Pa

E C R W 32/25

תקרתי נסתר - לחץ סטטי גבוה

			AM(#)ANHPKH/EU			AM(#)JNHFKH/EU		AM(#)FNHDEH/EU	
דגם	מס' דגם	(#)	112	128	140	180	224	220	280
תפוקה	קירור (27D/19W)	kW	11.2	12.8	14.0	18.0	22.4	22.4	28.0
	קירור (27D/19W)	BTU/h	38,200	43,700	47,800	61,400	76,400	76,400	95,500
	קירור (23D/16W)	kW	9.1	10.4	11.4	15.0	18.8	18.7	23.3
	קירור (23D/16W)	BTU/h	31,050	35,486	38,898	51,250	64,148	63,807	79,503
	חימום	kW	12.5	13.8	16.0	20.0	25.0	25.0	31.5
	חימום	BTU/h	42,700	47,100	54,600	68,200	85,300	85.300	107,500
צריכה	הספק / קירור	W	130	185	220	340	530	530	790
	הספק / חימום	W	130	185	220	340	530	530	790
	זרם / קירור	A	1.2	1.3	1.5	1.9	2.9	3.8	5.9
	זרם / חימום	A	1.2	1.3	1.5	1.9	2.9	3.8	5.9
מפוח	ספיקת אוויר	m^3/h	1,920 / 1,560 / 1,200	2,220 / 1,800 / 1,320	2,460 / 2,040 / 1,500	3,480 / 3,000 / 2,580	4,320 / 3,660 / 3,000	3,480 / 3,120 / 2,820	4,320 / 3,900 / 3,480
	ספיקת אוויר	CFM	1,130 / 918 / 706	1,271 / 1,059 / 812	1,448 / 1,201 / 883	2,048 / 1,766 / 1,519	2,543 / 2,154 / 1,766	2,048 / 1,836 / 1,660	2,543 / 2,295 / 2,048
	לחץ סטטי חיצוני	Pa	29 / 61 / 196	29 / 61 / 196	29 / 61 / 196	49 / 72 / 196	49 / 72 / 196	49 / 147 / 245	49 / 147 / 275
צנרת	נוזל, גז	in, Ø	3/8" , 5/8"	3/8" , 5/8"	3/8" , 5/8"	3/8", 3/4"	3/8", 3/4"	3/8", 3/4"	3/8", 7/8"
רמת רעש	נמוך/בינוני/גבוה	dB(A)	36 / 33 / 30	39 / 36 / 33	42 / 38 / 34	43 / 39 / 35	44 / 40 / 36	45 / 43 / 41	48 / 46 / 43
מידות	משקל כולל	kg	45	45	45	83	83	89	89
	ממדים ע/ג/ר	mm	1,300 x 300 x 700	1,300 x 300 x 700	1,300 x 300 x 700	1,350 x 450 x 910	1,350 x 450 x 910	1,240 x 470 x 1,040	1,240 x 470 x 1,040
	פתח יציאת אוויר	mm	1,268 x 270	1,268 x 270	1,268 x 270	1,284 x 360	1,284 x 360	1,188 x 385	1,188 x 385
	פתח אוויר חוזר	mm	1,268 x 270	1,268 x 270	1,268 x 270	1,284 x 360	1,284 x 360	1,188 x 385	1,188 x 385

* מתח הזנה: 220-240V/1ph/50Hz

AM112/128/140ANHPHH

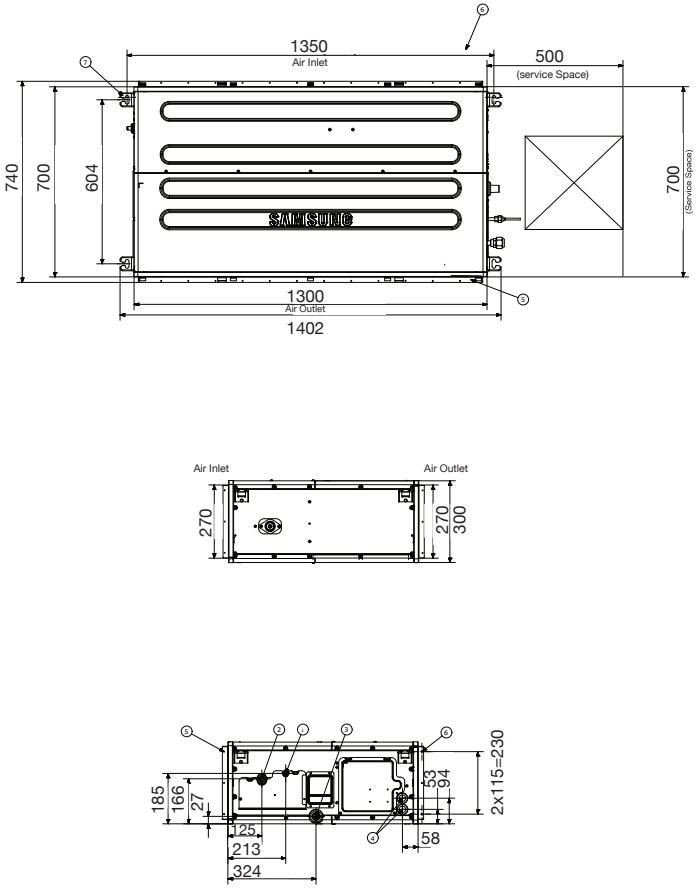

AM220/280FNHDEH

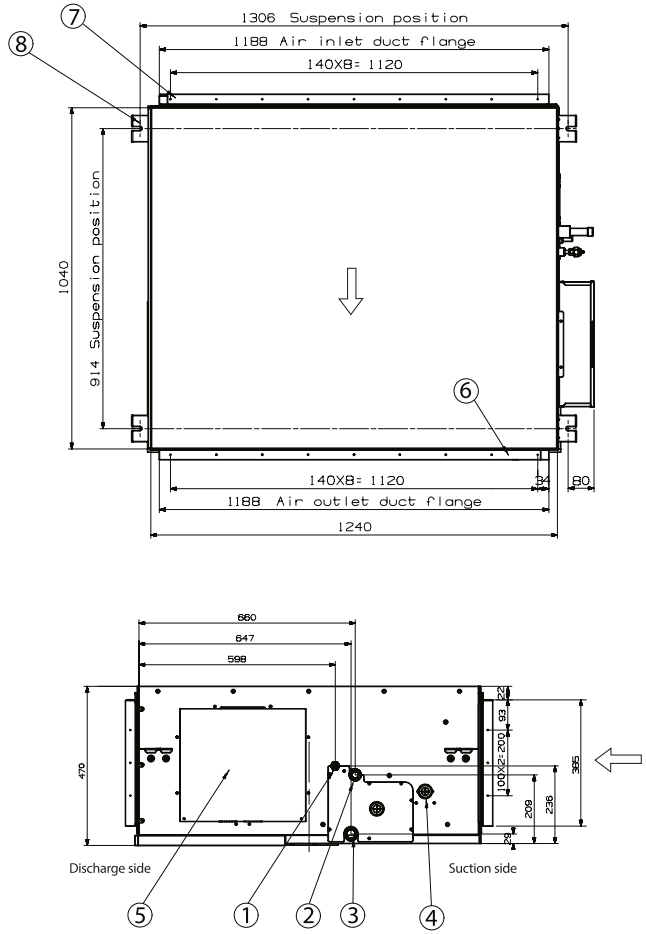

AM180/224JNHFKH

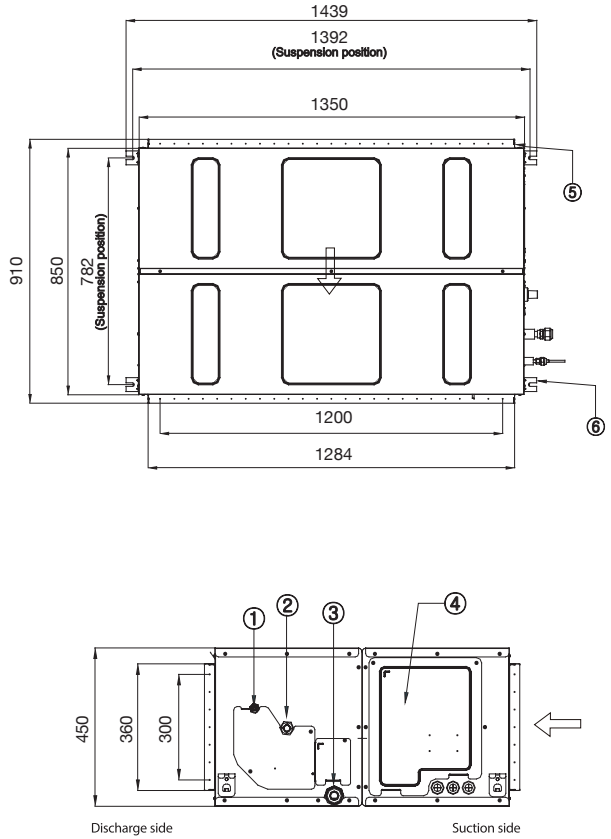

1. Liquid Pipe 2. Gas Pipe 3. Drain Pipe Connection without Optional Drain Pump Kits 4. Drain Pipe Connection with Optional Drain Pump Kits 5. Power Supply/Communication Connection 6. Air Discharge 7. Suction Flange 8. Hook.

יחידות פנימיות

FRESH AIR

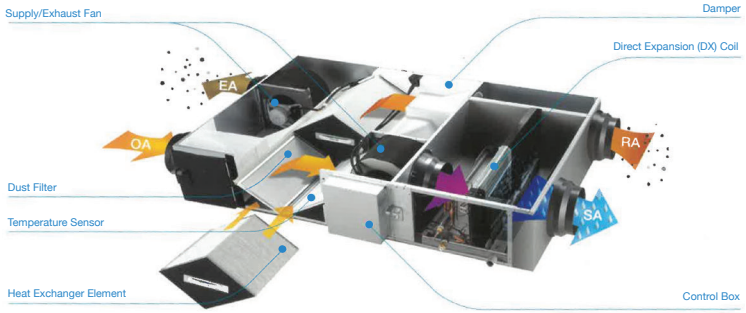

אוויר צח

E C R W 32/25

E C R W 32/25

		אוויר צח (ERV+)		אוויר צח (ERV)	אוויר צח (OAP)		
		AM(#)FNKDEH/EU		AN(#)JSKLKN/EU	AM(#)MNEPEH/EU		
דגם	מס' דגם (#)	50	100	100	140	220	280
תפוקה	קירור (27D/19W) kW	5.1	10.5	-	14.0	22.4	28.0
	קירור (27D/19W) BTU/h	17,400	35,800	-	47,800	76,400	95,500
	קירור (23D/16W) kW	2.9	5.8	-	6.7	10.6	13.2
	קירור (23D/16W) BTU/h	9,895	19,790	-	22,861	36,169	45,040
	חימום kW	6.5	13.2	-	8.9	13.9	17.4
	חימום BTU/h	22,200	45,000	-	30,400	47,400	59,400
צריכה	הספק / קירור W	220	510	450 / 280 / 155	300	450	600
	הספק / חימום W	220	510	-	300	450	600
	זרם / קירור A	1.7	3.7	2.9	2.2	3.5	4.6
	זרם / חימום A	1.7	3.7	-	2.2	3.5	4.6
מפוח	ספיקת אוויר CMH	500 / 360	1,000 / 690	1,000 / 1,000 / 690	1,080	1,680	2,100
	ספיקת אוויר CFM	294 / 212	590 / 406	588 / 588 / 406	636	989	1,236
	לחץ סטטי חיצוני Pa	85 / 100 / 160	75 / 90 / 150	80 / 90 / 155	200 / 250 / 300	180 / 230 / 290	200 / 250 / 270
צנרת	נוזל, גז in, Ø	1/4", 1/2"	1/4", 1/2"	-	3/8'', 5/8''	3/8'', 3/4''	3/8'', 7/8''
רמת רעש	נמוך/בינוני/גבוה dB(A)	36 / 32 / 28	36 / 33 / 31	26 / 37	42	46	47
מידות	משקל כולל kg	61	90	67	49	82	82
	ממדים ע/ג/ר mm	1,553 x 270 x 1,000	1,763 x 340 x 1,135	1,220 x 340 x 1,135	1,210 x 370 x 656	1,360 x 460 x 910	1,360 x 460 x 910
	פתח יציאת אוויר mm	Ø 200	Ø 250	Ø 250	936 x 321	1,002 x 276	1,002 x 276
	פתח אוויר חוזר mm	Ø 200	Ø 250	Ø 250	934 x 323	1,188 x 385	1,188 x 385

* מתח הזנה: 220-240V/1ph/50Hz

OAP Duct

AM140MNEP✱H

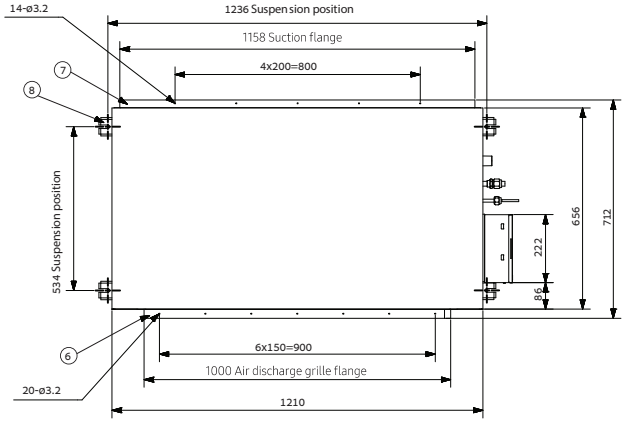

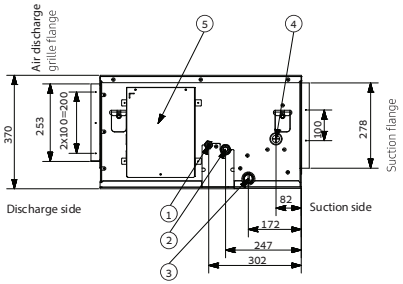

OAP Duct

AM220/280MNEP✱H

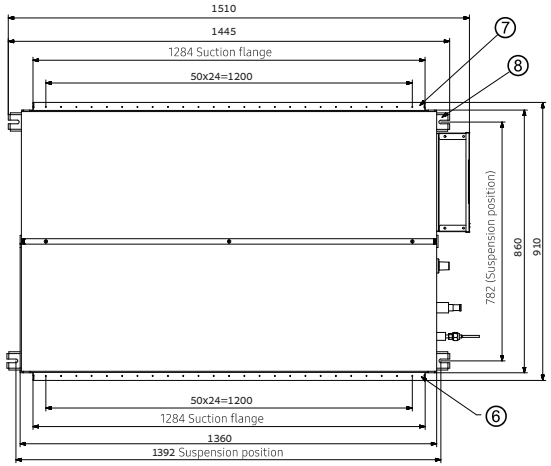

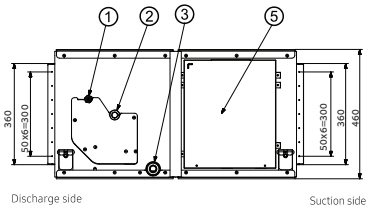

ERV Plus

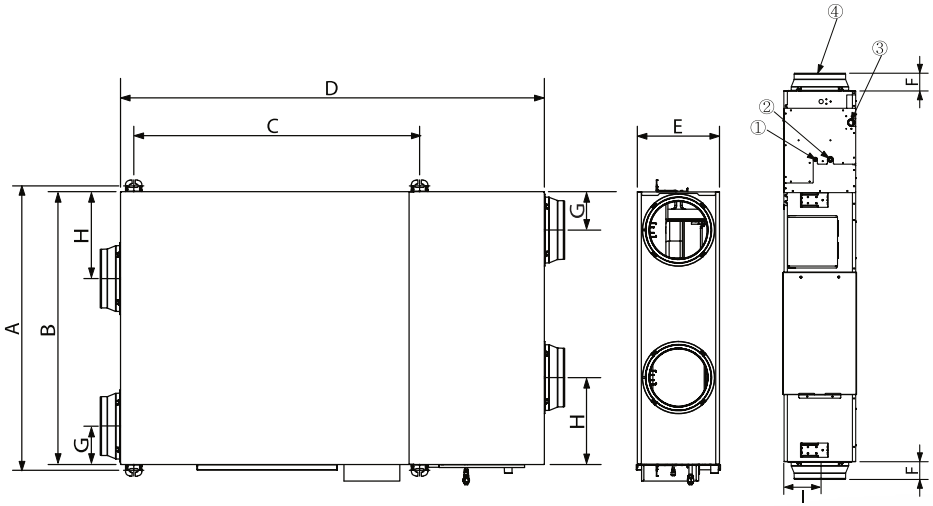

Model	A	B	C	D	E	F	G	H	I
AM050FNKDEH	1036	1000	987	1553	270	99	130	253	135
AM100FNKDEH	1183	1135	1189	1763	340	84	160	362	170

No.	Name		Description	
			500CMH	1000CMH
①	Liquid pipe connection		Ø6.35 (1/4")	
②	Gas pipe connection		Ø12.70 (1/2")	
③	Drain pipe connection		VP25 (OD32, ID25)	
④	Nominal diameter for duct	AM050FNKDEH	Ø200	
		AM100FNKDEH	Ø250	

יחידות פנימיות

Floor Standing

F
אנכי נסתר

- תפוקות: 12,300 - 24,200 BTU/h
- עומק 22 ס"מ
- לחץ סטטי של עד 59 Pa
- להטמעה בארונות קיר וקירות גבס

R
W
ID18

E
C

אנכי נסתר			
		AM(#)MNFDEH/EU		
דגם	מס' דגם	(#)	36	56	71
תפוקה	קירור (27D/19W)	kW	3.6	5.6	7.1
	קירור (27D/19W)	BTU/h	12,300	19,100	24,200
	קירור (23D/16W)	kW	2.9	4.6	5.8
	קירור (23D/16W)	BTU/h	9,895	15,695	19,790
	חימום	kW	4.0	6.3	8.0
	חימום	BTU/h	13,600	21,500	27,300
צריכה	הספק / קירור	W	22	42	42
	הספק / חימום	W	22	42	42
	זרם / קירור	A	0.2	0.4	0.4
	זרם / חימום	A	0.2	0.4	0.4
מפוח	ספיקת אוויר	m^3/h	600 / 510 / 360	930 / 840 / 660	930 / 840 / 660
	ספיקת אוויר	CFM	353 / 300 / 212	547 / 494 / 388	547 / 494 / 388
	לחץ סטטי חיצוני	Pa	0 / 29 / 59	0 / 29 / 59	0 / 29 / 59
צנרת	נוזל, גז	in, Ø	1/4', 1/2"	1/4', 1/2"	3/8", 5/8"
רמת רעש	נמוך/בינוני/גבוה	dB(A)	37 / 32 / 27	40 / 36 / 32	40 / 36 / 32
מידות	משקל כולל	kg	22	27	27
	ממדים ע/ג/ר	mm	945 x 600 x 220	1,225 x 600 x 220	1,225 x 600 x 220
	פתח יציאת אוויר	mm	700 x 140	980 x 140	980 x 140

AM036/056/071MNFDEH/EU

Units : mm [inches]

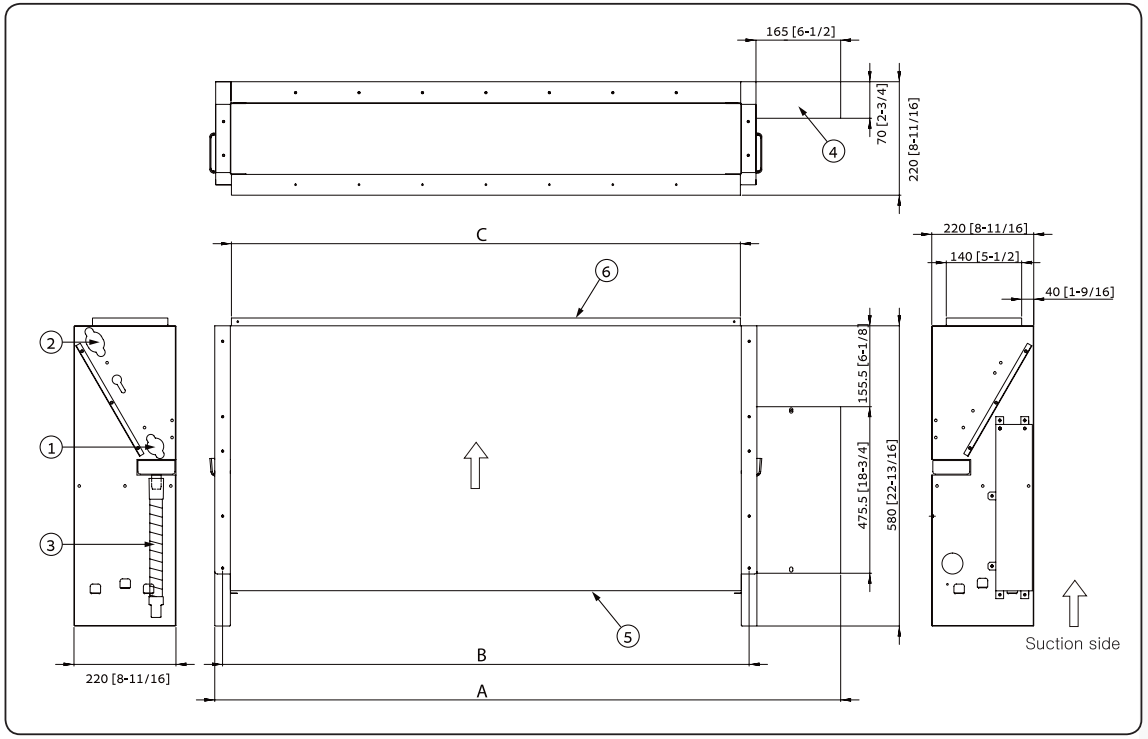

Model	A	B	C
AM036 **	945 [37-3/16]	730 [28-3/4]	700 [27-9/16]
AM056/071 **	1,225 [48-1/4]	1,010 [39-3/4]	980 [38-9/16]

No.	Name	Description	
		~ 5.6 kW	7.1 kW
1	Liquid pipe connection	Ø6.35 [1/4] Flare	Ø9.52 [3/8] Flare
2	Gas pipe connection	Ø12.7 [1/2] Flare	Ø15.88 [5/8] Flare
3	Drain pipe connection	ID 18mm Hose	
4	Power wiring	-	
5	Air inlet grille	-	
6	Air outlet louver	-	

יחידות פנימיות

Floor Standing

CL
אנכי גלוי

- תפוקות: 9,600 - 19,100 BTU/h
- עיצוב מינימליסטי
- עומק 20 ס"מ
- פילטר נשלף לתחזוקה קלה

E C R W

ID18

PAC
אנכי גלוי

- התקנה מהירה
- יחידות "קבינט" לחללים גדולים

E C R W

ID18 (140)
ID25 (280)

		אנכי גלוי			PAC	
		AM(#)FNJDEH/EU			AM(#)JNPDKH/TK	
דגם	מס' דגם (#)	28	36	56	140	280
תפוקה	קירור (27D/19W) kW	2.8	3.6	5.6	14.0	28
	קירור (27D/19W) BTU/h	9,600	12,300	19,100	47,800	95,500
	קירור (23D/16W) kW	2.3	2.9	4.5	11.4	23.3
	קירור (23D/16W) BTU/h	7,848	9,895	15,355	38,898	79,500
	חימום kW	3.2	4.0	6.3	16.0	31.5
	חימום BTU/h	10,900	13,600	21,500	54,600	107,500
צריכה	הספק / קירור W	30	35	62	190	955
	הספק / חימום W	30	35	62	190	955
	זרם / קירור A	0.3	0.3	0.5	0.9	4.7
	זרם / חימום A	0.3	0.3	0.5	0.9	4.7
מפוח	ספיקת אוויר m^3/h	420 / 360 / 300	510 / 450 / 390	780 / 690 / 600	2,100 / 1,830 / 1,650	4,200 / 3,600 / 3,000
	ספיקת אוויר CFM	247 / 212 / 177	300 / 265 / 230	459 / 406 / 353	1,236 / 1,077 / 971	2,472 / 2,119 / 1,766
	לחץ סטטי חיצוני Pa	-	-	-	-	-
צנרת	נוזל, גז in, Ø	1/4', 1/2"	1/4', 1/2"	1/4", 1/2"	3/8", 5/8"	3/8", 7/8"
רמת רעש	נמוך/בינוני/גבוה dB(A)	38 / 36 / 34	39 / 37 / 34	43 / 40 / 37	54 / 47	58 / 54
מידות	משקל כולל kg	16	16	16	48	115
	ממדים ע/ג/ר mm	720 x 620 x 199	720 x 620 x 199	720 x 620 x 199	650 x 1,850 x 400	1,100 x 1,800 x 485

CIL
אופקי גלוי

- יחידות גלויות להתקנה אופקית
- תפוקות גבוהות עד 47,800 BTU/h
- יחידות #56 ו-#71 ניתנות להתקנה אנכית או אופקית

E C R W

ID18 (56/71)
ID20 (112/140)

			CONVERTIBLE	BIG CEILING
			AM(#)FNCDEH/EU	AM(#)JNCDKH/EU
דגם	מס' דגם	(#)	56	112
תפוקה	קירור (27D/19W)	kW	5.6	11.2
	קירור (27D/19W)	BTU/h	19,100	38,200
	קירור (23D/16W)	kW	4.6	9.1
	קירור (23D/16W)	BTU/h	15,696	31,050
	חימום	kW	6.3	12.5
	חימום	BTU/h	21,500	42,700
צריכה	הספק / קירור	W	72	92
	הספק / חימום	W	72	80
	זרם / קירור	A	0.3	0.9
	זרם / חימום	A	0.3	0.8
מפוח	ספיקת אוויר	m^3/h	840 / 780 / 720	1,758 / 1,434 / 1,110
	ספיקת אוויר	CFM	494 / 459 / 424	1,035 / 844 / 653
	לחץ סטטי חיצוני	Pa	-	-
צנרת	נוזל, גז	in, Ø	1/4", 1/2"	3/8", 5/8"
רמת רעש	נמוך/בינוני/גבוה	dB(A)	40 / 37 / 34	45 / 41 / 37
מידות	משקל כולל	kg	21	34
	ממדים ע/ג/ר	mm	1,000 x 650 x 200	1,350 x 235 x 675

הערה: דגמי 56 ו-71 זמינים עם שסתום חיצוני בלבד.

E חשמל C תקשורת R צנרת קיר W ניקוי

יחידות פנימיות

WM
עילי

- תפוקות: 7,500 – 31,700 BTU/h
- פנל קדמי נשלף לתחזוקה קלה
- עיצוב מינימליסטי
- שסתום התפשטות פנימי או חיצוני

E
C
R
W ID18

עילי - בורקאי (שסתום פנימי/חיצוני)

			AM(#)KNQDEH/EU				
דגם	מס' דגם	(#)	22	28	36	45	56	71	93
תפוקה	קירור (27D/19W)	kW	2.2	2.8	3.6	4.5	5.6	6.8	9.3
	קירור (27D/19W)	BTU/h	7,500	9,600	12,300	15,400	19,100	23,200	31,700
	קירור (23D/16W)	kW	1.8	2.3	2.9	3.7	4.6	5.5	7.5
	קירור (23D/16W)	BTU/h	6,142	7,848	9,895	12,625	15,696	18,767	25,591
	חימום	kW	2.5	3.2	4.0	5.0	6.3	7.0	9.8
	חימום	BTU/h	8,500	10,900	13,600	17,100	21,500	23,900	33,400
צריכה	הספק / קירור	W	32	38	42	47	48	51	66
	הספק / חימום	W	35	39	42	47	48	53	76
	זרם / קירור	A	0.2	0.2	0.2	0.3	0.3	0.3	0.5
	זרם / חימום	A	0.2	0.2	0.2	0.3	0.3	0.3	0.5
מפוח	ספיקת אוויר	m^3/h	396 / 342 / 306	420 / 372 / 330	510 / 450 / 396	834 / 744 / 672	864 / 774 / 672	942 / 846 / 774	1,380 / 1,200 / 1,020
	ספיקת אוויר	CFM	233 / 201 / 180	247 / 219 / 194	300 / 265 / 233	491 / 438 / 396	509 / 456 / 396	554 / 498 / 456	812 / 706 / 600
	לחץ סטטי חיצוני	Pa	-	-	-	-	-	-	-
צנרת	נוזל, גז	in, Ø	1/4", 1/2"	1/4", 1/2"	1/4", 1/2"	1/4", 1/2"	1/4", 1/2"	3/8", 5/8"	3/8", 5/8"
רמת רעש	נמוך/בינוני/גבוה	dB(A)	31 / 28 / 25	31 / 29 / 26	36 / 33 / 29	38 / 35 / 33	39 / 36 / 33	40 / 38 / 35	49 /46 / 42
מידות	משקל כולל	kg	9	9	9	13	13	13	19
	ממדים ע/ג/ר	mm	820 x 285 x 227	820 x 285 x 227	820 x 285 x 227	1,065 x 298 x 243	1,065 x 298 x 243	1,065 x 298 x 243	1,280 x 345 x 229

הערות: 1. נתוני הרעש מתייחסים ליחידות עם שסתום חיצוני (דגמי T), עשויים להשתנות ביחידות עם שסתום פנימי (דגמי Q). **2.** דגם 93 זמין עם שסתום פנימי בלבד.

WM
עילי

- תפוקות: 7,500 – 28,000 BTU/h
- שסתום התפשטות פנימי או חיצוני
- פילטר נשלף לתחזוקה קלה
- מאייד בטכנולוגיית Wind Free

E C R W

ID18

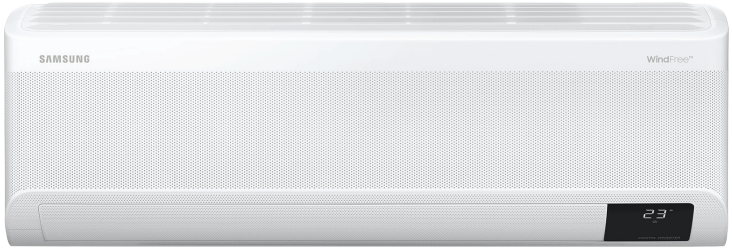

SAMSUNG
Wind-Free

מאייד עילי Wind Free (שסתום פנימי/חיצוני)

			AM(#)TNVDKH/EU				
דגם	מס' דגם	(#)	22	28	36	45	56	71	82
תפוקה	קירור (27D/19W)	kW	2.2	2.8	3.6	4.5	5.6	6.8	8.2
	קירור (27D/19W)	BTU/h	7,500	9,600	12,300	15,400	19,100	23,200	28,000
	קירור (23D/16W)	kW	1.8	2.3	2.9	3.7	4.6	5.5	6.7
	קירור (23D/16W)	BTU/h	6,142	7,848	9,895	12,625	15,696	18,767	22,861
	חימום	kW	2.5	3.2	4.0	5.0	6.3	7.0	8.5
	חימום	BTU/h	8,500	10,900	13,600	17,100	21,500	23,900	29,000
צריכה	הספק / קירור	W	24	30	37	40	52	60	65
	הספק / חימום	W	24	30	37	40	52	60	65
	זרם / קירור	A	0.2	0.2	0.3	0.3	0.4	0.4	0.4
	זרם / חימום	A	0.2	0.2	0.3	0.3	0.4	0.4	0.4
מפוח	ספיקת אוויר	m^3/h	342 / 300 / 270	510 / 462 / 414	618 / 546 / 498	750 / 684 / 630	942 / 828 / 720	1,008 / 900 / 792	1,050 / 936 / 828
	ספיקת אוויר	CFM	201 / 177 / 159	300 / 272 / 244	364 / 621 / 293	441 / 403 / 371	554 / 487 / 424	593 / 530 / 466	818 / 551 / 487
	לחץ סטטי חיצוני	Pa	-	-	-	-	-	-	
צנרת	נוזל, גז	in, Ø	1/4", 1/2"	1/4", 1/2"	1/4", 1/2"	1/4", 1/2"	1/4", 1/2"	3/8'', 5/8''	3/8'', 5/8''
רמת רעש	נמוך/בינוני/גבוה	dB(A)	34 / 32 / 30 / 27	34 / 33 / 32 / 26	40 / 36 / 34 / 26	37 / 34 / 33 / 29	40 / 37 / 34 / 29	43 / 40 / 37 / 29	46 /45 / 43 / 30
מידות	משקל כולל	kg	9	10	10	12	12	12	13
	ממדים ע/ג/ר	mm	820 x 299 x 215	820 x 299 x 215	820 x 299 x 215	1,055 x 299 x 215	1,055 x 299 x 215	1,055 x 299 x 215	1,055 x 299 x 215

* מתח הזנה: 220-240V/1ph/50Hz

הערה: נתוני הרעש מתייחסים ליחידות עם שסתום חיצוני (דגמי A), עשויים להשתנות ביחידות עם שסתום פנימי (דגמי V).

E חשמל R תקשורת C צנרת קרר W ניקוי

יחידות פנימיות

CST 1W
קסטה חד - כיוונית

* אופציה

- תפוקות: 7,500-24,200 BTU/h
- גובה 14 ס"מ
- פתרון אידאלי לחדרי משרדים
- מבנה יחידה לפיזור וחזרת אוויר אופטימלית
- משאבת ניקוז מובנת
- זמין עם פאנל Wind Free במידות:

1,198x35x500 לתפוקות 22-36KW, 1,410x35x500 לתפוקות 56-71KW

E C R W

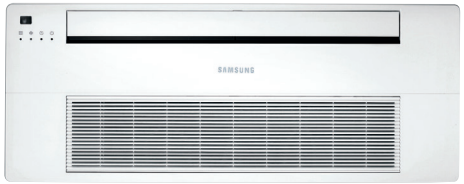

25/20

CST 2W
קסטה דו - כיוונית

E C R W 32/25

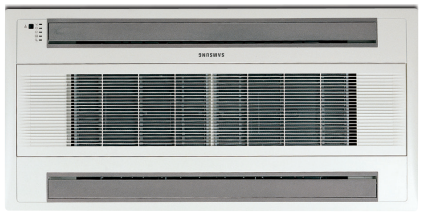

		קסטה קומפקטית חד - כיוונית					קסטה דו - כיוונית	
		AM(#)NN1DEH/EU				AM(#)NN1DEH/EU	AM(#)FN2DEH/EU	
דגם	מס' דגם (#)	22	28	36	56	71	56	71
תפוקה	קירור (27D/19W) kW	2.2	2.8	3.6	5.6	7.1	5.6	7.1
	קירור (27D/19W) BTU/h	7,500	9,600	12,300	19,100	24,200	19,100	24,200
	קירור (23D/16W) kW	1.8	2.3	2.9	4.6	5.8	4.6	5.8
	קירור (23D/16W) BTU/h	6,142	7,848	9,895	15,696	19,790	15,696	19,790
	חימום kW	2.5	3.2	4.0	6.3	8.0	6.3	8.0
	חימום BTU/h	8,500	10,900	13,600	21,500	27,300	21,500	27,300
צריכה	הספק / קירור W	40	45	50	55	80	70	75
	הספק / חימום W	40	45	50	55	80	70	75
	זרם / קירור A	0.2	0.2	0.3	0.3	0.4	0.4	0.4
	זרם / חימום A	0.2	0.2	0.3	0.3	0.4	0.4	0.4
מפוח	ספיקת אוויר m^3/h	360 / 300 / 240	420 / 360 / 300	480 / 420 / 360	960 / 840 / 750	1,020 / 930 / 840	840 / 780 / 720	900 / 840 / 780
	ספיקת אוויר CFM	212 / 177 / 141	247 / 212 / 177	283 / 247 / 212	565 / 494 / 441	600 / 547 / 494	494 / 459 / 424	530 / 494 / 459
	לחץ סטטי חיצוני Pa	-	-	-	-	-	-	-
צנרת	גוזל, גז in, Ø	1/4", 1/2"	1/4", 1/2"	1/4", 1/2"	1/4", 1/2"	3/8" , 5/8"	1/4", 1/2"	3/8", 5/8"
רמת רעש	נמוך/בינוני/גבוה dB(A)	29 / 26 / 24	29 / 27 / 24	35 / 31 / 27	41 / 38 / 35	42 / 39 / 36	38 / 37 / 35	41 / 39 / 37
מידות	משקל כולל kg	10	10	10	14	14	21	22
	ממדים ע/ג/ר mm	970 x 135 x 410	970 x 135 x 410	970 x 135 x 410	1,200 x 138 x 450	1,200 x 138 x 450	890 x 230 x 575	890 x 230 x 575
	משקל פאנל kg	4	4	4	5	5	4	4
	פאנל: עומק/גובה/רוחב mm	1,200 x 35 x 500	1,200 x 35 x 500	1,200 x 35 x 500	1,410 x 35 x 500	1,410 x 35 x 500	1,030 x 25 x 650	1,030 x 25 x 650

* מתח הזנה: 220-240V/1ph/50Hz

CST 4W MINI

קסטה - 4 כיוונים 60/60

- תפוקות: 7,500 – 20,500 BTU/h
- מותאם לגודל אריח תקרה אקוסטית 60/60
- פאנל בגודל 62/62
- משאבת ניקוז מובנת
- זמין עם פאנל Wind Free במידות 620x57x620

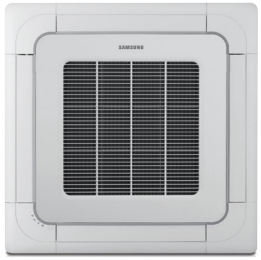

E C R W 32/25

* אופציה

קסטה קומפקטית - 4 כיוונים (מחליף אריח תקרה)

			AM(#)NNNDEH/EU			
דגם	מס' דגם	(#)	22	28	36	45	56	60
תפוקה	קירור (27D/19W)	kW	2.2	2.8	3.6	4.5	5.6	6.0
	קירור (27D/19W)	BTU/h	7,500	9,600	12,300	15,400	19,100	20,500
	קירור (23D/16W)	kW	1.8	2.3	2.9	3.7	4.6	4.9
	קירור (23D/16W)	BTU/h	6,142	7,848	9,895	12,625	15,696	16,719
	חימום	kW	2.5	3.2	4.0	5.0	6.3	6.8
	חימום	BTU/h	8,500	10,900	13,600	17,100	21,500	23,200
צריכה	הספק / קירור	W	18	18	20	23	28	31
	הספק / חימום	W	18	18	20	23	28	31
	זרם / קירור	A	0.2	0.2	0.2	0.2	0.3	0.3
	זרם / חימום	A	0.2	0.2	0.2	0.2	0.3	0.3
מפוח	ספיקת אוויר	m^3/h	540 / 462 / 390	600 / 510 / 450	630 / 540 / 450	690 / 612 / 540	780 / 660 / 570	810 / 720 / 612
	ספיקת אוויר	CFM	318 / 272 / 230	353 / 300 / 265	371 / 318 / 265	406 / 360 / 318	459 / 388 / 335	477 / 424 / 360
	לחץ סטטי חיצוני	Pa	-	-	-	-	-	-
צנרת	נוזל, גז	in, Ø	1/4", 1/2"	1/4", 1/2"	1/4", 1/2"	1/4", 1/2"	1/4", 1/2"	1/4", 1/2"
רמת רעש	נמוך/בינוני/גבוה	dB(A)	32 / 29 / 25	33 / 30 / 26	34 / 30 / 26	36 / 34 / 32	39 / 36 / 33	40 / 38 / 35
מידות	משקל כולל	kg	12	12	12	12	12	12
	ממדים ע/ג/ר	mm	575 x 250 x 575	575 x 250 x 575	575 x 250 x 575	575 x 250 x 575	575 x 250 x 575	575 x 250 x 575
	משקל פאנל	kg	3	3	3	3	3	3
	פאנל: עומק/גובה/רוחב	mm	620 x 57 x 620	620 x 57 x 620	620 x 57 x 620	620 x 57 x 620	620 x 57 x 620	620 x 57 x 620

* מתח הזנה: 220-240V/1ph/50Hz

E חשמל R תקשורת C צנרת קרר W ניקוז

יחידות פנימיות

CST 4W BIG

קסטה - 4 כיוונים 90/90

- תפוקות: 15,400 – 47,800 BTU/h
- גובה 20 ס"מ לדגמים עד 31K BTU/h
- גובה 29 ס"מ לדגמים עד 48K BTU/h
- משאבת ניקוז מובנת
- אפשרות לפאנל שחור / לבן
- זמין עם פאנל Wind Free במידות 950x64x950
- זמין עם פאנל בעל מנגנון הורדה
- זמין עם פאנל בעל פילטר HEPA

E
C
R
W 32/25

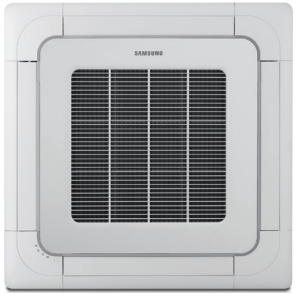

* אופציה

			קסטה - 4 כיוונים				
			AM(#)NN4DEH/EU				
דגם	מס' דגם	(#)	45	56	71	90	112	128	140
תפוקה	קירור (27D/19W)	kW	4.5	5.6	7.1	9.0	11.2	12.8	14.0
	קירור (27D/19W)	BTU/h	15,400	19,100	24,200	30,700	38,200	43,700	47,800
	קירור (23D/16W)	kW	3.7	4.6	5.8	7.3	9.1	10.4	11.4
	קירור (23D/16W)	BTU/h	12,625	15,696	19,790	24,909	31,050	35,486	38,898
	חימום	kW	5.0	6.3	8.0	10.0	12.5	13.8	16.0
	חימום	BTU/h	17,100	21,500	27,300	34,100	42,700	47,100	54,600
צריכה	הספק / קירור	W	32	32	45	62	78	73	89
	הספק / חימום	W	32	32	45	62	78	73	89
	זרם / קירור	A	0.2	0.2	0.3	0.4	0.6	0.5	0.6
	זרם / חימום	A	0.2	0.2	0.3	0.4	0.6	0.5	0.6
מפוח	ספיקת אוויר	m^3/h	870 / 810 / 750	900 / 840 / 780	1,020 / 930 / 870	1,170 / 1,080 / 990	1,560 / 1,440 / 1,320	1,680 / 1,560 / 1,380	1,800 / 1,680 / 1,560
	ספיקת אוויר	CFM	512 / 477 / 441	530 / 494 / 459	600 / 547 / 512	689 / 636 / 582	918 / 848 / 777	989 / 918 / 812	1,059 / 989 / 918
	לחץ סטטי חיצוני	Pa	-	-	-	-	-	-	-
צנרת	נוזל, גז	in, Ø	1/4", 1/2"	1/4", 1/2"	3/8", 5/8"	3/8", 5/8"	3/8", 5/8"	3/8", 5/8"	3/8", 5/8"
רמת רעש	נמוך/בינוני/גבוה	dB(A)	33 / 32 / 30	33 / 32 / 30	35 / 34 / 33	39 / 36 / 33	40 / 38 / 35	42 / 40 / 35	44 / 41 / 35
מידות	משקל כולל	kg	15	15	15	15	17	19	19
	ממדים ע/ג/ר	mm	840 x 204 x 840	840 x 204 x 840	840 x 204 x 840	840 x 204 x 840	840 x 246 x 840	840 x 288 x 840	840 x 288 x 840
	משקל פאנל	kg	6	6	6	6	6	6	6
	פאנל: עומק/גובה/רוחב	mm	950 x 64 x 950	950 x 64 x 950	950 x 64 x 950	950 x 64 x 950	950 x 64 x 950	950 x 64 x 950	950 x 64 x 950

* מתח הזנה: 220-240V/1ph/50Hz

CST 360

קסטה - עגולה 360°

- תפוקות: 15,400 – 47,800 BTU/h
- בעל פעולה שקטה במיוחד - עבודה ללא פלאפרים
- פיזור אוויר אופטימלי ב-360°
- משאבת ניקוז מובנת
- אפשרות לפאנל עגול או מרובע
- אפשרות לפאנל שחור / לבן
- זמין עם פאנל בעל מנגנון הורדה
- זמין עם פאנל בעל פילטר HEPA

E C R W 32/25

			קסטה עגולה - 360°					
			AM(#)KN4DEH/EU					
דגם	מס' דגם	(#)	45	56	71	90	112	128	140
תפוקה	קירור (27D/19W)	kW	4.5	5.6	7.1	9.0	11.2	12.8	14.0
	קירור (27D/19W)	BTU/h	15,400	19,100	24,200	30,700	38,200	43,700	47,800
	קירור (23D/16W)	kW	3.7	4.6	5.8	7.3	9.1	10.4	11.4
	קירור (23D/16W)	BTU/h	12,625	15,696	19,790	24,909	31,050	35,486	38,900
	חימום	kW	5.0	6.3	8.0	10.0	12.5	13.8	16.0
	חימום	BTU/h	17,100	21,500	27,300	34,100	42,700	47,100	54,600
צריכה	הספק / קירור	W	26	30	34	55	53	77	91
	הספק / חימום	W	26	30	34	55	53	77	91
	זרם / קירור	A	0.2	0.2	0.3	0.4	0.4	0.6	0.8
	זרם / חימום	A	0.2	0.2	0.3	0.4	0.4	0.6	0.8
מפוח	ספיקת אוויר	m^3/h	870 / 810 / 750	960 / 870 / 810	1,080 / 960 / 840	1,320 / 1,110 / 960	1,530 / 1,260 / 1,050	1,770 / 1,440 / 1,140	1,890 / 1,590 / 1,260
	ספיקת אוויר	CFM	512 / 477 / 441	565 / 512 / 477	636 / 565 / 494	777 / 653 / 565	901 / 742 / 618	1,042 / 848 / 671	1,112 / 936 / 742
	לחץ סטטי חיצוני	Pa	-	-	-	-	-	-	-
צנרת	נוזל, גז	in, Ø	1/4", 1/2"	1/4", 1/2"	3/8", 5/8"	3/8", 5/8"	3/8", 5/8"	3/8", 5/8"	3/8", 5/8"
רמת רעש	נמוך/בינוני/גבוה	dB(A)	33 / 31 / 29	34 / 32 / 29	36 / 33 / 30	40 / 36 / 32	40 / 36 / 32	42 / 38 / 33	44 / 40 / 35
מידות	משקל כולל	kg	21	21	21	21	24	24	24
	מדים ע/ג/ר	mm	947 x 281 x 947	947 x 281 x 947	947 x 281 x 947	947 x 281 x 947	947 x 365 x 947	947 x 365 x 947	947 x 365 x 947
	משקל פאנל	kg	4	4	4	4	4	4	4
	פאנל: עומק/גובה/רוחב	mm	1,000 x 66 x 1,000	1,000 x 66 x 1,000	1,000 x 66 x 1,000	1,000 x 66 x 1,000	1,000 x 66 x 1,000	1,000 x 66 x 1,000	1,000 x 66 x 1,000

* מתח הזנה: 220-240V/1ph/50Hz

W R C E
ניקוז צנרת קור תקשורת חשמל

מערכות פיקוד ובקרה

פיקוד ובקרה - סכימת תקשורת

CONTROL LAYER

ערוץ תקשורת R1/R2

חיבור תקשורת בין יח' חוץ ליח' חוץ

חיבור בקרה מרכזית למספר מעגלים ברמת ה - CONTROL

- עד 16 יח' חוץ / 128 יח' פנים לבקר מרכזי
- עד 16 יח' חוץ / 256 יח' פנים לערוץ מודול DMS2 / BMS

חיבור מודול מניית אנרגיה (PIM) למערכת בקרה DMS2 (מקס 8 יח' PIM ל- DMS)

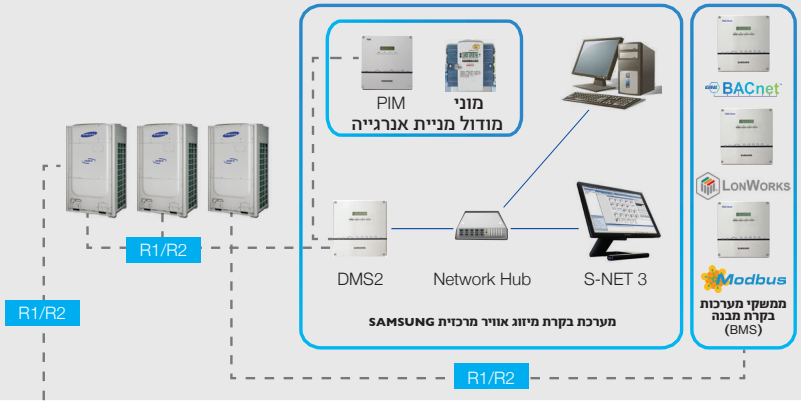

SET LAYER

ערוץ תקשורת F1/F2

חיבור תקשורת בין יח' פנים ליח' חוץ

חיבור בקר מרכזי, ניתן לחיבור דרך כל מאייד במעגל

חיבור של עד 16 בקרים מרכזיים למעגל

חיבור של עד 64 יח' פנים למעגל, 1 MCU 16 - ERV 16

LOCAL LAYER

ערוץ תקשורת F3/F4

חיבור שלט מקומי ליחידת פנים

חיבור של עד שני שלטים ליח' פנים

חיבור בשרשור של עד 16 יח' פנים לשלט

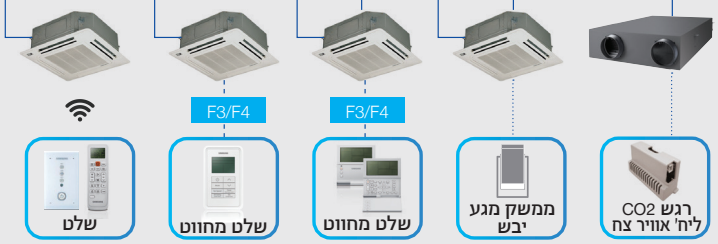

בקרה מקומית

דגם		תאור
	שלט קירי מחווט BASIC MWR-SH00N	שליטה במצב הפעלה, טמפרטורה, מהירות מאוורר, כיוון אוויר. פונקציות הפעלה: פעולה שקטה, טורבו, טיימר 2 פקודות. מידות (מ"מ): ר-75, ג-122, ע-17
	שלט קירי מחווט BASIC+ MWR-SH11N	שליטה במצב הפעלה, טמפרטורה, מהירות מאוורר, כיוון אוויר. פונקציות הפעלה: פעולה שקטה, טורבו, טיימר 2 פקודות. ממשק מגע, תאורה אחורית, רסיבר לשלט אלחוטי ורגש טמפ' מובנה. מידות (מ"מ): ר-95, ג-122, ע-20
	שלט קירי מחווט MULTI-FUNCTION MWR-WE13N	שליטה במצב הפעלה, טמפרטורה, מהירות מאוורר, כיוון אוויר, תאורה אחורית. פונקציות הפעלה: פעולה שקטה, טורבו, שעון הפעלה שבועי 6 פקודות ליום. מידות (מ"מ): ר-120, ג-124, ע-20
	שלט קירי מחווט PREMIUM MWR-WG00JN	שליטה במצב הפעלה, טמפרטורה, מהירות מאוורר, כיוון אוויר. פונקציות הפעלה: פעולה שקטה, טורבו, שעון הפעלה שבועי, ממשק מגע ידידותי, צג צבעוני "4.3. מידות (מ"מ): ר-120, ג-120, ע-19
	שלט אלחוטי ליחידת פנים AR-EH03E	שליטה במצב הפעלה, טמפרטורה, מהירות מאוורר, כיוון אוויר. פונקציות הפעלה: פעולה שקטה, טורבו, טיימר 2 פקודות. מידות (מ"מ): ר-50, ג-138, ע-30

אביזרי פיקוד ובקרה

דגם			
רגש טמפרטורה חיצוני	**כרטיס מגע יבש / ממשק חיצוני**	**מודול קלט ליחידת פנים מתועלת**	**חיישן תנועה לקסטה 4 כיוונים**
MRW-TA	MIM-B14	MRK-A10N	MCR-SMD * פנל 62X62 WIND FREE

בקרה מרכזית

דגם	תאור	פונקציות
	בקר מרכזי TOUCH MCM-A300N	שליטה כוללת במערכת בממשק TOUCH הפעלה ידידותי. פונקציות הפעלה בסיסיות, שליטה ב-12 אזורים / 128 יח' פנים, ניתן לשלוט בכל יח' פנים בנפרד או באזור. שעון הפעלה שבועי (100 פקודות הפעלה), ניהול שימוש והרשאת משתמשים. שילוב רגש חיצוני מגע יבש (Dlx2 / DOx1). שליטה ברמת ה- SET או ה- CONTROL.
	בקר מרכזי ON/OFF MCM-A202DN	הפעלה / כיבוי של 16 יח' פנים / קבוצות יח' פנים. שליטה במצב הפעלה קירור / חימום לכלל המערכת, תצוגת תקלה ביחידות פנים. חיבור חשמל 230V.
	בקר מרכזי קירור/חימום MCM-C200	שליטה מרכזית על מצב המערכת: קירור/ חימום/ אוטומטי.
	קיט Wi-Fi MIM-H04N	שליטה מרחוק על המערכת באמצעות אפליקציה סלולרית - הפעלה / כיבוי, מצב הפעלה, טמפרטורה, מהירות מאוורר. ניתן לשלוט במערכת בכללותה ובכל יחידת פנים בנפרד. קביעת יומן הפעלה שבועי. מדידת אנרגיה יומי/שבועי/חודשי של המערכת. לשימוש במערכות עם עד 16 יחידות פנים ומעבה בודד.
	מודול בית חכם קול מאסטר MCM-COOLMASTER	שליטה מרחוק על המערכת באמצעות אפליקציה סלולרית - הפעלה / כיבוי, מצב הפעלה, טמפרטורה, מהירות מאוורר. ניתן לשלוט במערכת בכללותה ובכל יחידת פנים בנפרד. ממשק תקשורת מובנה MODBUS למערכת בית חכם.

בקרת מבנה

דגם	תאור	פונקציות
	DMS2 - מערכת בקרה מרכזית משולבת שרת רשת MIM-DO1AN	מערכת בקרה לשליטה מקיפה, ניטור, אגירה וניהול מידע משולבת שרת רשת. המערכת כוללת פונקציות לניהול משתמשים, התראה על תקלות, ומבחר פקודות הפעלה מתוזמנות ו/או על פי נתוני סביבה. שליטה ב-256 יח' פנים / 80 יח' חוץ.
	חבילת תוכנה S-NET 3 MST-P3P	תוכנה לניהול קבוצת מערכות המתממשקות למערכת בקרה מרכזית DMS2. ניתן לחבר למערכת עד 16 מערכות בקרה DMS2 .
	מודול BMS LonWorks MIM-B18N	מתאם תקשורת למערכת ניהול מבנה (BMS) בפרוטוקול LonWorks.
	מודול BMS BACnet MIM-B17N	מתאם תקשורת למערכת ניהול מבנה (BMS) בפרוטוקול BACnet.
	מודול מדידת הספק צריכה 8 מונים MIM-B16N	מודול מדידת הספק צריכה לחיוב צרכנים. מדידה של היקף הספק נצרך עבור קבוצות יח' פנים וההספק היחסי של יח' החוץ עבור כל קבוצה. לחיבור של עד 8 מוני אנרגיה.

קיט EEV
שסתום התפשטות חיצוני לחדר

דגם		יח' פנים	תפוקת מאיידים
MEV-E24SA		1	1.7kW-3.6kW
MEV-E32SA			4.5kW-9.0kW
MXD-E24K132A		2	1.7kW-3.6kW (1 IDU) + 4.5kW-9.0kW (1 IDU)
MXD-E24K200A			1.7kW-3.6kW (2 IDU)
MXD-E32K200A			4.5kW-9.0kW (2 IDU)
MXD-E24K232A		3	1.7kW-3.6kW (2 IDU) + 4.5kW-9.0kW (1 IDU)
MXD-E32K224A			1.7kW-3.6kW (1 IDU) + 4.5kW-9.0kW (2 IDU)
MXD-E24K300A			1.7kW-3.6kW (3 IDU)
MXD-E32K300A			4.5kW-9.0kW (3 IDU)

קיט MCU
ערכת פיצול צנרת HEAT RECOVERY

דגם				
דגם	MCU-S1NEK1N	MCU-S2NEK2N	MCU-S4NEK3N	MCU-S6NEK2N
מספר פורטים	1	2	4	6
מספר מאיידים	8	16	32	32
כמות יח' מקס' לפורט	8	8	8	8
תפוקת קירור מקס'	16.0kW	32.0kW	61.6kW	61.6kW
תפוקת קירור מקס' לפורט	16kW	32kW / 16kW (בחיבור 2 יציאות)	32kW / 16kW (בחיבור 2 יציאות)	32kW / 16kW (בחיבור 2 יציאות)
משקל	11kg	21kg	21kg	29kg
מידות	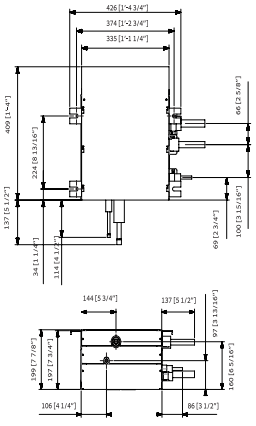	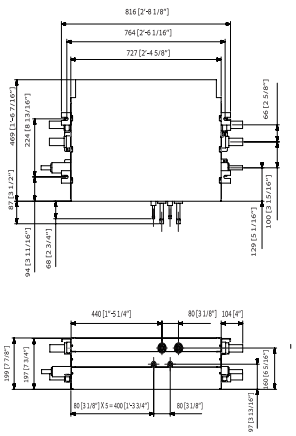	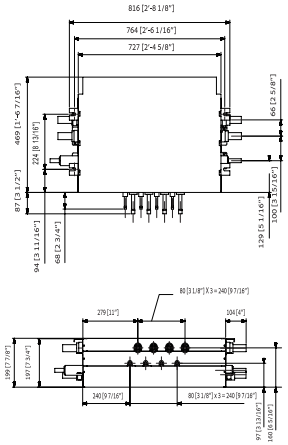	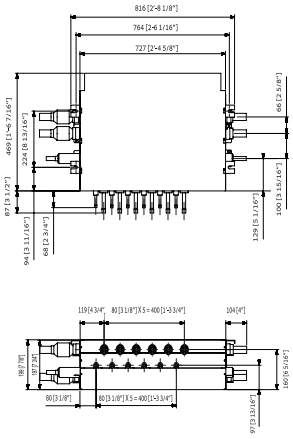

קיט AHU
ערכת חיבור יט"א

- חיבור תפוקות מודולרי ביט"אות
- ממשק פשוט למערכת בקרה מרכזית
- תקן IP54 - הגנה מפני אבק ולחות
- קיט שסתום בודד עד 35kW, קיטים מודולרים עד 3 שסתומים

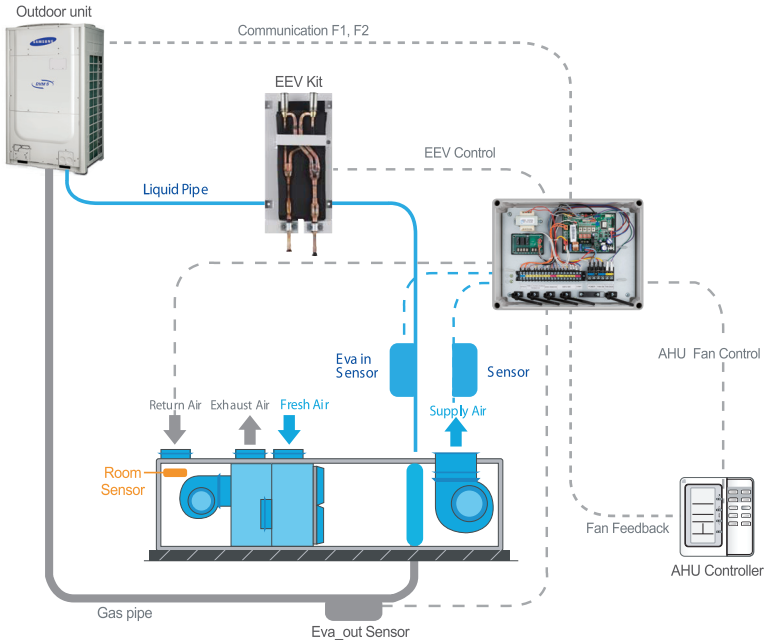

דגם	תפוקה (kW)		נפח סוללה (cm³)		סוג קיט
	מינימלית	מקסימלית	מינימלי	מקסימלי	
MXD-K025AN	7.0	8.8	1,200	1,500	שסתום + בקר
MXD-K050AN	14.0	17.5	2,150	2,688	שסתום + בקר
MXD-K075AN	21.0	26.3	3,100	3,875	שסתום + בקר
MXD-K100AN	28.0	35.0	4,000	5,000	שסתום + בקר
MXD-A24K100E	2.1	5.3			מודולרי - עד 3 יח'
MXD-A32K100E	5.3	8.8			מודולרי - עד 3 יח'
MXD-A40K100E	12.3	17.6			מודולרי - עד 3 יח'
MXD-A64K100E	28.0	35.0	4,000	5,000	מודולרי - עד 3 יח'
MCM-D211UN	בקר ערכת יטא מודולרי לשליטה ב- 1 עד 3 שסתומים				

* טמפרטורת איוד: 7°C / שיחון: 1°C / טמפרטורת אוויר: 19°C WB / 27°C DB
* ממדים קיט שסתום בודד (עד 35kW): שסתום - 170x90x387 קופסת פיקוד - 280x130x380

מעטפת לתנאי חוץ

- עמידות לתנאי חוץ
- פרופילי אלומיניום TTC1
- פח מגולוון
- פתחי גישה לשירות
- זמינות בצבע לפי דרישה

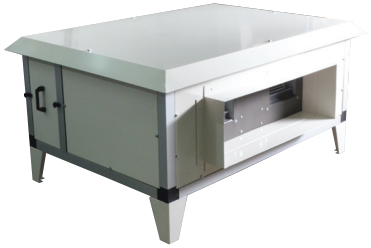

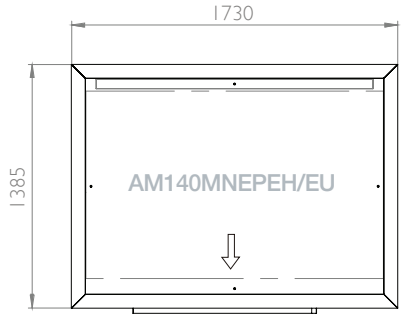

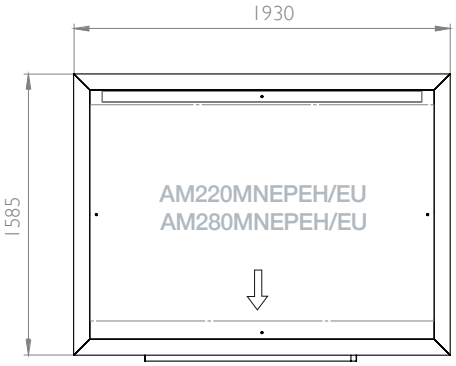

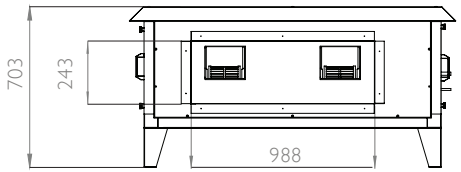

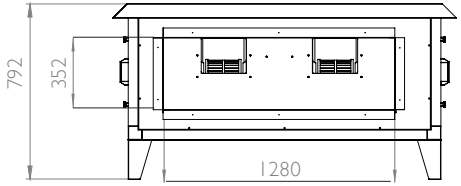

מחברי Header

צנרת גז	צנרת נוזל	קיבולת יחידות	דגם	
③ x 4 EA ⑤ x 1 EA	① x 4 EA ② x 1 EA ⑦ ⓐ x 1 EA	45.0kW **עד** 4 IDU /	MXJ-HA2512	
③ x 8 EA ⑥ x 1 EA	① x 8 EA ④ x 1 EA ⑦ ⓑ x 1 EA	70.3kW **עד** 8 IDU /	MXJ-HA3115	
③ x 8 EA	① x 8 EA ⑦ ⓒ x 1 EA	70.3kW **מעל** 8 IDU /	MXJ-HA3819	

Reducer

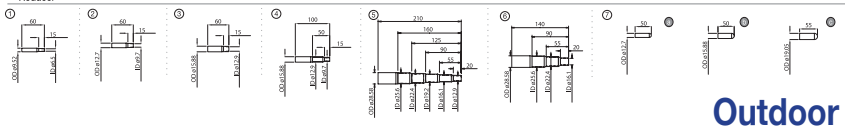

מחברי Outdoor

צנרת גז חם (HR)	צנרת גז	צנרת נוזל	דגם / קיבולת	
① x 1 EA ③ x 1 EA MXJ-TA3100M	② x 1 EA ③ x 1 EA	① x 1 EA ④ x 1 EA	MXJ-TA3419 135.2kW **עד**	
	② x 1 EA ③ x 1 EA	① x 2 EA ④ x 1 EA	MXJ-TA3819 135.2kW **עד**	
② x 1 EA ③ x 1 EA ④ x 2 EA MXJ-TA3800M	⑥ x 1 EA	⑤ x 2 EA	MXJ-TA4122 140.2kW **מעל**	
	⑥ x 1 EA	⑤ x 2 EA	MXJ-TA4422 140.2kW **מעל**	

Reducer

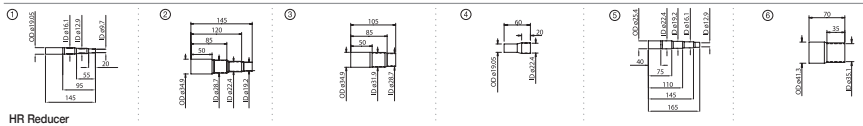

HR Reducer

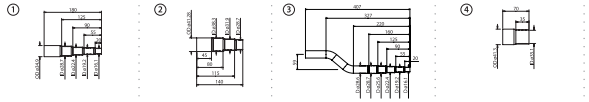

מחברי Y

צנרת גז חם (HR)	צנרת גז	צנרת נוזל	דגם / קיבולת	דגם
MXJ-YA1500M	② x 2 EA	① x 2 EA	MXJ-YA1509 0-15.0kW	
① x 2 EA ② x 1 EA MXJ-YA2500M * 22.4kW-70.3kW	③ x 2 EA ⑧ x 2 EA	① x 2 EA	MXJ-YA2512 15.0-40.0kW	
	③ x 1 EA ⑦ x 1 EA	① x 2 EA	MXJ-YA2812 40.0-45.0kW	
	③ x 1 EA ⑦ x 1 EA	② x 2 EA	MXJ-YA2815 45.0-70.3kW	
③ x 1 EA ④ x 1 EA MXJ-YA3100M	⑨ x 1 EA ⑩ x 1 EA ⑫ x 1 EA	② x 2 EA ⑪ x 2 EA	MXJ-YA3419 70.3-98.4kW	
	③ x 1 EA ⑤ x 1 EA ⑨ x 1 EA ⑫ x 1 EA	② x 2 EA ⑪ x 2 EA	MXJ-YA4119 98.4-135.2kW	
③ x 2 EA MXJ-YA3800M	③ x 1 EA ④ x 1 EA ⑤ x 1 EA ⑥ x 1 EA	① x 1 EA ③ x 2 EA	MXJ-YA4422 Over 135.2kW	

Reducer

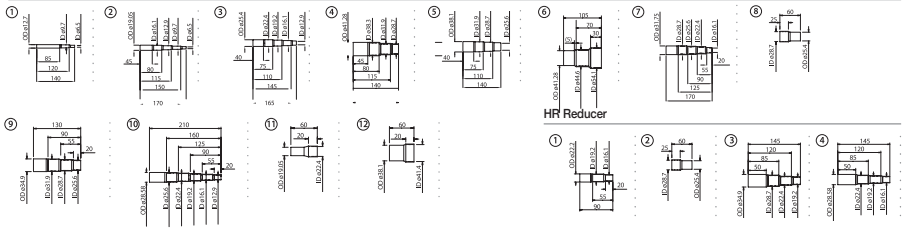

HR Reducer

הנחיות לתכנון צנרת במערכת HP

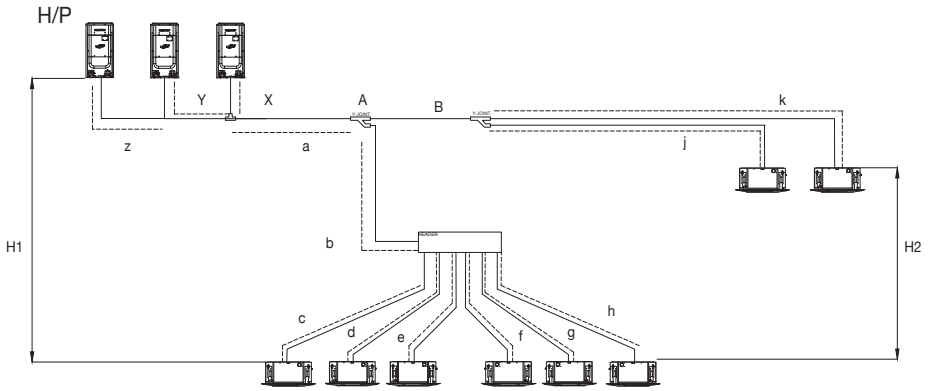

		סיווג		אופן התקנה	
אורך צנרת מקסימלי	בין יחידות פנים ליחידות חוץ	אורך צנרת (אקוויולנטי)	220 מטר או פחות	התקנה עם מפצלים וחנוכיות	a+b+h≤200m , a+i+k≤200m
				התקנה עם חנוכיות בלבד	a+i≤220m
		אורך צנרת כולל	1000 מטר או פחות	התקנה עם מפצלים וחנוכיות	a+b+c+d+e+f+g+h+i≤1000m
				התקנה עם חנוכיות בלבד	a+b+c+d+e+f+g+h+i≤1000m
	חיבור מודולרי בין מעבים	אורך צנרת	10 מטר או פחות	x≤10 m, y≤10 m, z≤10 m	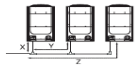
		אורך צנרת (אקוויולנטי)	13 מטר או פחות	x≤13m, y≤13m, z≤13m	
גובה מקסימלי מותר	בין יח' פנים ליח' חוץ	110/40m		מאייד מתחת למעבה	110m
				מאייד מעל למעבה	40m
	בין יחידות פנים	50 מטר או פחות	H2≤50 m		
	בהתקנת יחידות עיליות JNVDKH****/AM***NQDEH****/AM*** , גובה H2 יהיה 15 מ' או פחות				
מרחק צנרת מקסימלי לאחר התפצלות	התפצלות ראשונה עד יחידה פנימית המרוחקת ביותר	אורך צנרת	45 מטר או פחות	התקנה עם מפצלים וחנוכיות	i+k≤45m
				התקנה עם חנוכיות בלבד	i≤45m

הנחיות לתכנון צנרת במערכת HR

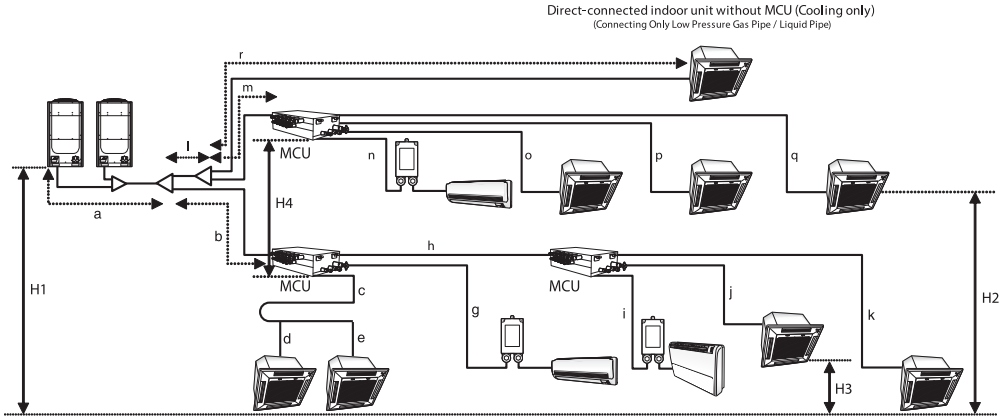

		סיווג		אופן התקנה	
אורך צנרת מקסימלי	בין יחידות חוץ ליחידות פנים	אורך צנרת (אקוויולנטי)	200 מטר או פחות (220)	התקנה עם קופסאות MCU בלבד	a+g+j≤200 m
				התקנה עם קופסאות MCU ומפצל Y	a+b+h+k≤200 m
		אורך צנרת כולל	1000 מטר או פחות	התקנה עם קופסאות MCU בלבד	a+b+c+d+e+f+g+h+i+j≤1000 m
				התקנה עם קופסאות MCU ומפצל Y	a+b+c+...+r≤1000 m
	בין יחידות חוץ ליחידות חוץ	אורך צנרת	10 מטר או פחות	x≤10 m, y≤10 m, z≤10 m	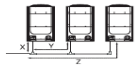
		אורך צנרת (אקוויולנטי)	13 מטר או פחות	x≤13 m, y≤13 m, z≤13 m	
	בין קופסאת MCU ליחידות פנים	אורך צנרת	45 מטר או פחות	התקנה עם קופסאות MCU בלבד	b+c≤45 m, b+d≤45 m, b+e≤45 m, f≤45 m, g+h≤45m, g+i≤45 m, g+j≤45 m
				התקנה עם קופסאות MCU ומפצל Y	c+d,c+e,c+f,g,h+l,h+j,h+k,n+k, n,o,p,q,r ≤ 45 m
גובה מקסימלי מותר	יח' חוץ ליחידת פנים	אורך צנרת	110 מטר	H1≤110 m/ 110 m	
	יח' פנים ליחידת פנים		40 מטר או פחות	H2≤40 m	
	יחידת פנים ליחידת פנים ביח' MCU בודדת		15 מטר או פחות	H3≤15 m	
	בהתקנת יחידות עיליות JNVDKH****/AM***NQDEH****/AM*** , גובה H2 יהיה 15 מ' או פחות				
	בין קופסאות MCU		30 מטר או פחות	H4≤30 m	
אורך מקסימלי	בין מפצל ראשון ליחידה הרחוקה ביותר	אורך צנרת	45 מטר או פחות	התקנה עם קופסאות MCU בלבד	g+j ≤ 45 m
				התקנה עם קופסאות MCU ומפצל Y	b+h+k ≤ 45 m l+m+q ≤ 45 m l+r ≤ 45 m

יחידות חימום מים אינטגרטיביות למערכות VRF

DVM HYDRO

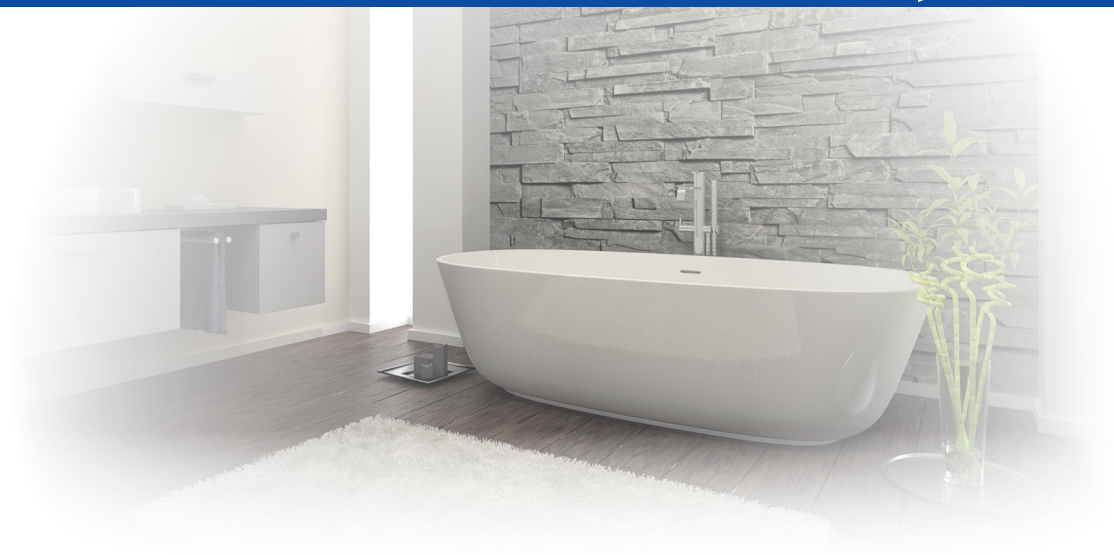

			HE 50°c (1ph)			HT 80°c (1ph)		HT 80°c (3ph)	
			AM(#)FNBDEH			AM(#)FNBFEB	AM(#)FNBFEB	AM(#)FNBFGB	AM(#)FNBFGB
דגם	מס' דגם	#	500	320	160	250	160	250	160
תפוקה	קירור	kW	45.0	28.0	14.0	-	-	-	-
	קירור	BTU/h	153,000	95,600	47,800	-	-	-	-
	חימום	kW	50.0	32.0	16.0	25.0	16.0	25.0	16.0
	חימום	BTU/h	172,000	107,500	54,600	85,300	54,600	85,300	54,600
צריכה	קירור / הספק	W	10.0	10.0	10.0	-	-	-	-
	חימום / הספק	W	10.0	10.0	10.0	5,000	3,100	5,000	3,100
	זרם / קירור	A	0.1	0.1	0.1	-	-	-	-
	זרם / חימום	A	0.1	0.1	0.1	23.1	14.3	7.9	4.85
מחליף חום	צנרת מים	in,Ø	PT 1 1/4" (32A)	PT 1" (25A)	PT 1" (25A)	PT 1" (25A)	PT 1" (25A)	PT 1" (25A)	PT 1" (25A)
	זרימת מים	LPM	150	92	48	36	23	36	23
	מפסק זרימה	LPM	50	30	20	12	12	12	12
צנרת	גוזל, גז	in,Ø	1/2" / 1 1/8"	3/8", 7/8"	3/8", 5/8"	3/8" / 5/8"	3/8", 5/8"	3/8" / 5/8"	3/8", 5/8"
רמת רעש	sound pressure	dBA	31	28	27	42	42	42	42
מידות	משקל כולל	kg	40	33	29	104	104	104	104
	מימדים ע/ג/ר	mm	518 / 627 / 330	518 / 627 / 330	518 / 627 / 330	518 / 1,210 / 330	518 / 1,210 / 330	518 / 1,210 / 330	518 / 1,210 / 330
טווח טמפ'	יציאה (קירור)	°c	5~30	5~30	5~30	-	-	-	-
	יציאה (חימום)	°c	20~50	20~50	20~50	25~80	25~80	25~80	25~80

הערות: טווח טמפ' מים יוצאים - יחידות HE: קירור 7°-30°, חימום 20°-50° / יחידות HT - חימום בלבד 25° - 80°.

EHS MONO R410/R32

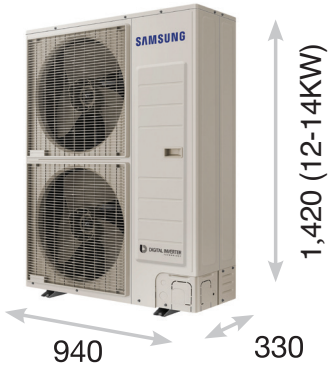

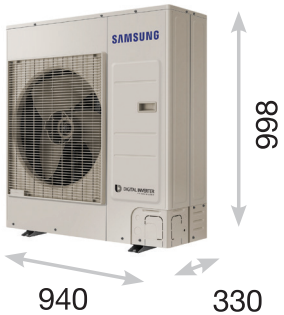

			AE(#)JXYDGH/EU-R410				AE(#)RXYDGG/EU-R32		
דגם	מס' דגם	#	90	120	140	160	80	120	160
תפוקה	חימום (A7/W35)	kW	9.0	12.0	14.0	16.0	8.0	12.0	16.0
	חימום (A7/W45)	kW	8.1	11.4	13.0	14.7	7.4	11.7	15.4
	חימום (A7/W55)	kW	8.0	10.5	12.3	14.5	7.1	11.3	15.0
	חימום (A7/W65)	kW	-	-	-	-	6.8	10.9	14.6
	קירור (A35/W7)	kW	5.5	9.0	9.7	10.4	5.7	9.0	10.4
צריכה	חימום (A7/W35)	kW	2.1	2.7	3.1	3.8	1.8	2.7	3.6
	חימום (A7/W45)	kW	2.4	3.5	4.0	4.6	2.1	3.2	4.5
	חימום (A7/W55)	kW	3.0	3.9	4.5	5.4	2.5	3.7	5.2
	חימום (A7/W35)	kW	-	-	-	-	2.7	3.9	5.4
	קירור (A35/W7)	kW	1.9	3.2	3.5	3.8	1.9	2.7	3.3
יעילות אנרגטית	חימום (A7/W35)	w/w	4.2	4.5	4.5	4.2	4.5	4.5	4.4
	חימום (A7/W45)	w/w	3.4	3.3	3.3	3.2	3.5	3.7	3.4
	חימום (A7/W55)	w/w	2.7	2.7	2.8	2.7	2.8	3.0	2.9
	חימום (A7/W65)	kW	-	-	-	-	2.5	2.8	2.7
	קירור (A35/W7)	w/w	2.8	2.8	2.8	2.8	3.0	3.3	3.2
	ESEER(R410)/SEER(R32)	w/w	4.7	5.0	5.0	4.9	4.5	5.2	5.3
מחליף חום	צנרת מים	In/mm	1''	1''	1''	1''	28	28	28
	זרימת מים	LPM	26 / 21	35 / 35	40 / 37	46 / 40	23 / 21	34 / 34	46 / 40
רמת רעש	sound pressure	dBA	48	50	51	52	48	50	52
מידות	משקל כולל	kg	76	108	108	108	75	111	111

EHS SPLIT R410

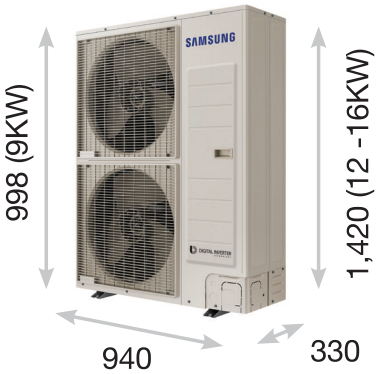

			AE(#)JXEDGH/EU (ODU) / AE(#)JNYDGH/EU (IDU)			
דגם	מס' דגם	#	90	120	140	160
תפוקה	חימום (A7/W35)	kW	9.0	12.0	14.0	16.0
	חימום (A7/W45)	kW	8.6	11.5	13.0	15.3
	חימום (A7/W55)	kW	8.2	11.0	12.5	14.6
	קירור (A35/W7)	kW	5.8	9.0	10.5	11.2
צריכה	חימום (A7/W35)	kW	2.0	2.6	3.2	3.8
	חימום (A7/W45)	kW	2.5	3.2	3.8	4.5
	חימום (A7/W55)	kW	3.0	3.8	4.4	5.3
	קירור (A35/W7)	kW	2.2	3.1	3.8	4.0
יעילות אנרגטית	חימום (A7/W35)	w/w	4.5	4.6	4.4	4.3
	חימום (A7/W45)	w/w	3.4	3.6	3.5	3.4
	חימום (A7/W55)	w/w	2.8	2.9	2.8	2.7
	קירור (A35/W7)	w/w	2.7	2.9	2.8	2.8
	ESEER	w/w	4.7	5.0	5.0	4.9
מחליף חום	צנרת מים	In,Ø	1''	1''	1''	1''
	זרימת מים	LPM	26 / 21	35 / 35	40 / 37	46 / 40
רמת רעש	sound pressure	dBA	48	50	51	52
מידות	משקל כולל	Kg	76	108	108	108

הערות: 1. טווח טמפ' מים יוצאים: קירור 25°-5°, חימום 55°-25°, טווח עבודה טמפרטורת חוץ: קירור 46°-10°, חימום 35°-(-25°) **2.** יחידות SPLIT כוללות משאבת סחרור, מיכל התפשטות וגוף חימום חשמלי לגיבוי. **3.** נתוני יעילות אנרגטית מתייחסים לטמפרטורת חוץ משתנה (A) וטמפרטורת מים יוצאים (W).

SAMSUNG

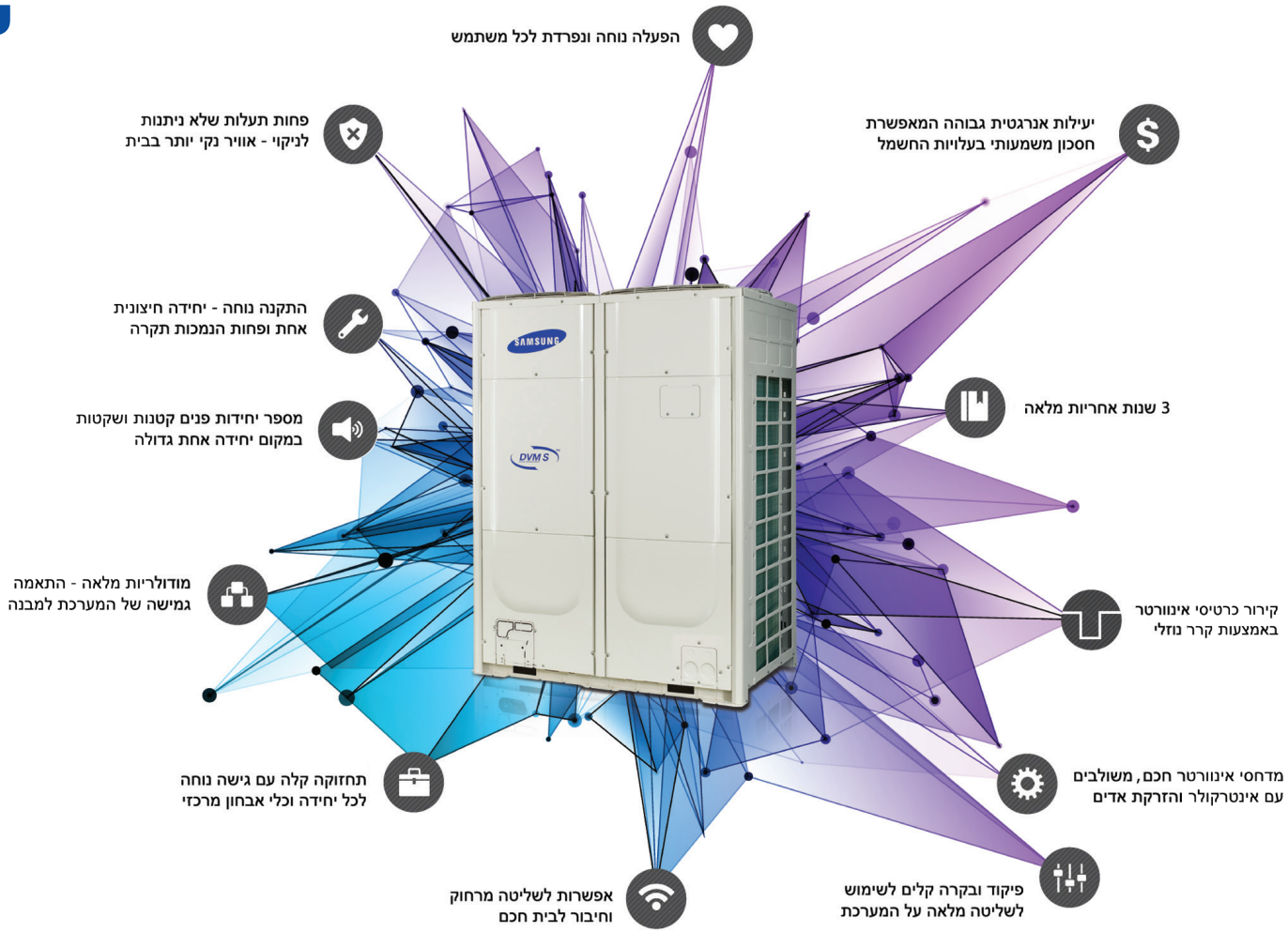

Teegraf Design

INFO@SAMTECH.CO.IL 03-556-9090

SAMTECH
AC SYSTEMS